BOY DOLAP *185x30*

Kurulum Kitapçığı

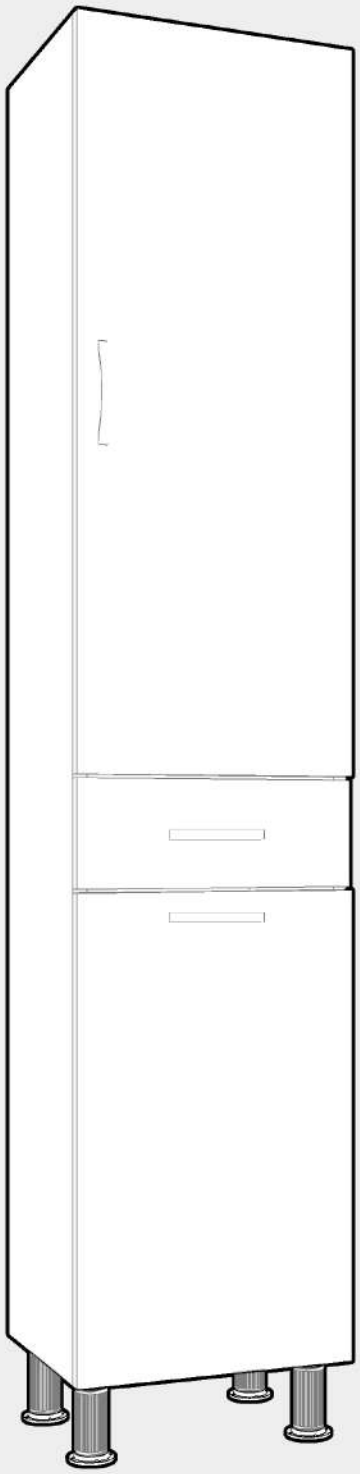

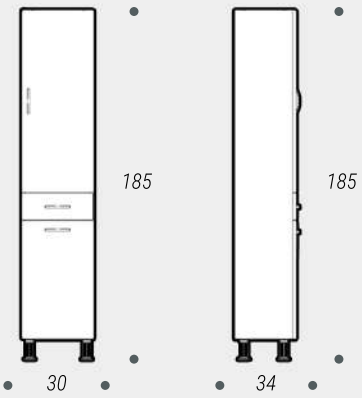

Bizlere Ulaşmak İçin ;

İnternet Sitesi : **ozceden.com**

Mail : **info@ozcebanyo.com**

İnstagram : **ozceden**

özce banyo

ÜRÜN PARÇALARI

boy dolap

x58

303.080.060.003
vida (3.5x16)

x16

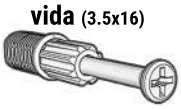

30.307.011.000.001
minifiks

x16

30.307.008.000.001
kavela

x6

303.080.030.003
kulp vidası

x3

101.050.010.003
yalı kulp (128mm)

x16

30.307.012.000.001
minifiks gövde

x3

30.305.003.000.001
düz menteşe

x1

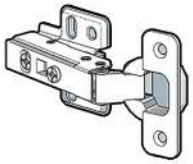

303.050.040.002
frenli menteşe

x35

303.010.020.002
arkalık çivisi

x8

30.301.003.000.001
raf pimi

x4

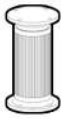

101.000.020.002
ayak (10cm)

x2

303.000.020.002
çekmece rayı - alt/üst (30cm)

x1

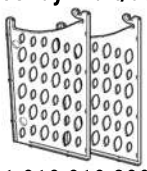

101.010.010.299
plastik sepet

Kurulum için gerekli ekipmanları temin ediniz

PVC'li Yüzey

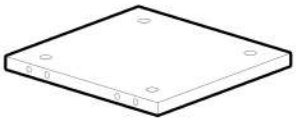

***ALT-ÜST-ORTA* 3 adet**
26.4 x 32.5cm

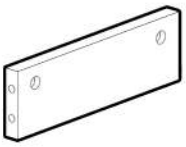

***KASA ARKA* 1 adet**
9 x 20cm

***KASA YAN* 2 adet**
9 x 30cm

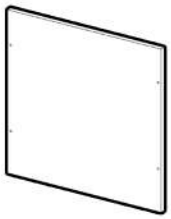

***SPT ALTLIK* 1 adet**
22 x 26.3cm

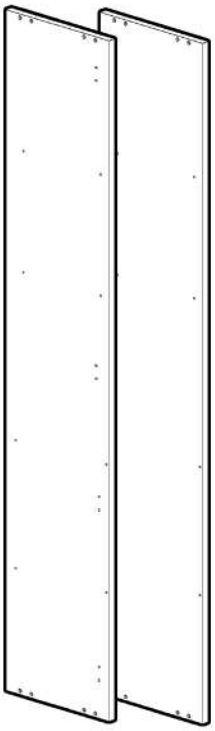

***YAN* 2 adet**
32.5 x 185cm

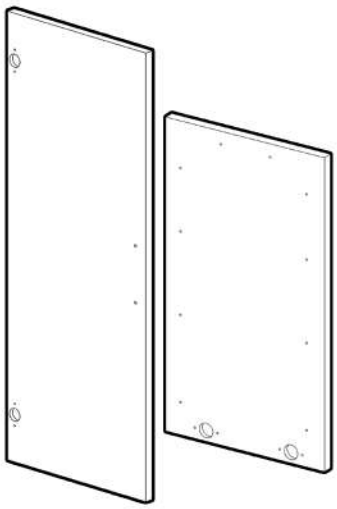

***KAPAK* 2 adet**
30 x 102cm- 30 x 66.5cm

***ARKALIK* 1 adet**
30 x 185cm

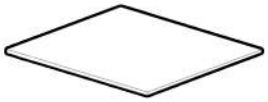

***ÇEKMECE ALTLIK* 1 adet**
23.5 x 30cm

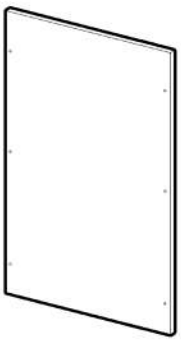

***SPT ARKALIK* 1 adet**
22 x 39cm

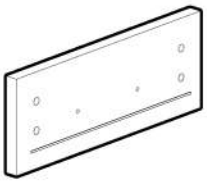

***ÇEKMECE YÜZÜ* 1 adet**
15 x 30cm

***RAF* 2 adet**
26.4 x 32cm

1 Yan parçanın yüzeyinde yer alan deliklere minifiks ve kavelaları gösterildiği gibi yerleştirin.

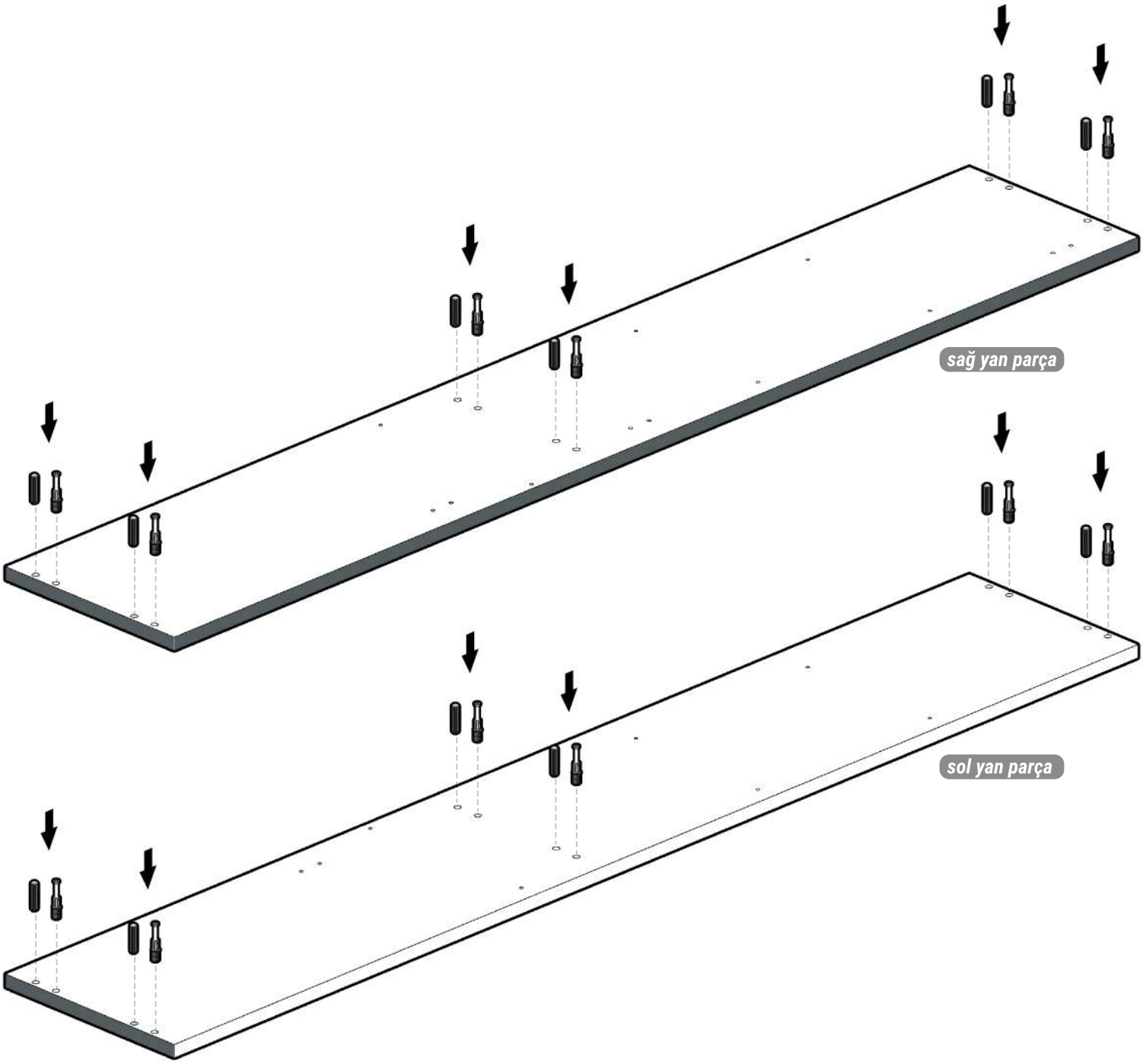

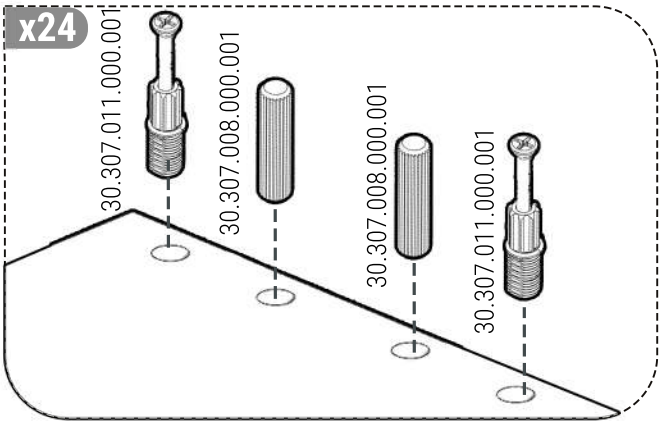

2 Alt-üst ve orta parçaları yan parçalar ile birleştirin.

! Üst parçanın minifiks boşluğu bulunan yüzeyinin üstte,orta ve alt parçanınkinin alta doğru bakmasına dikkat ediniz.

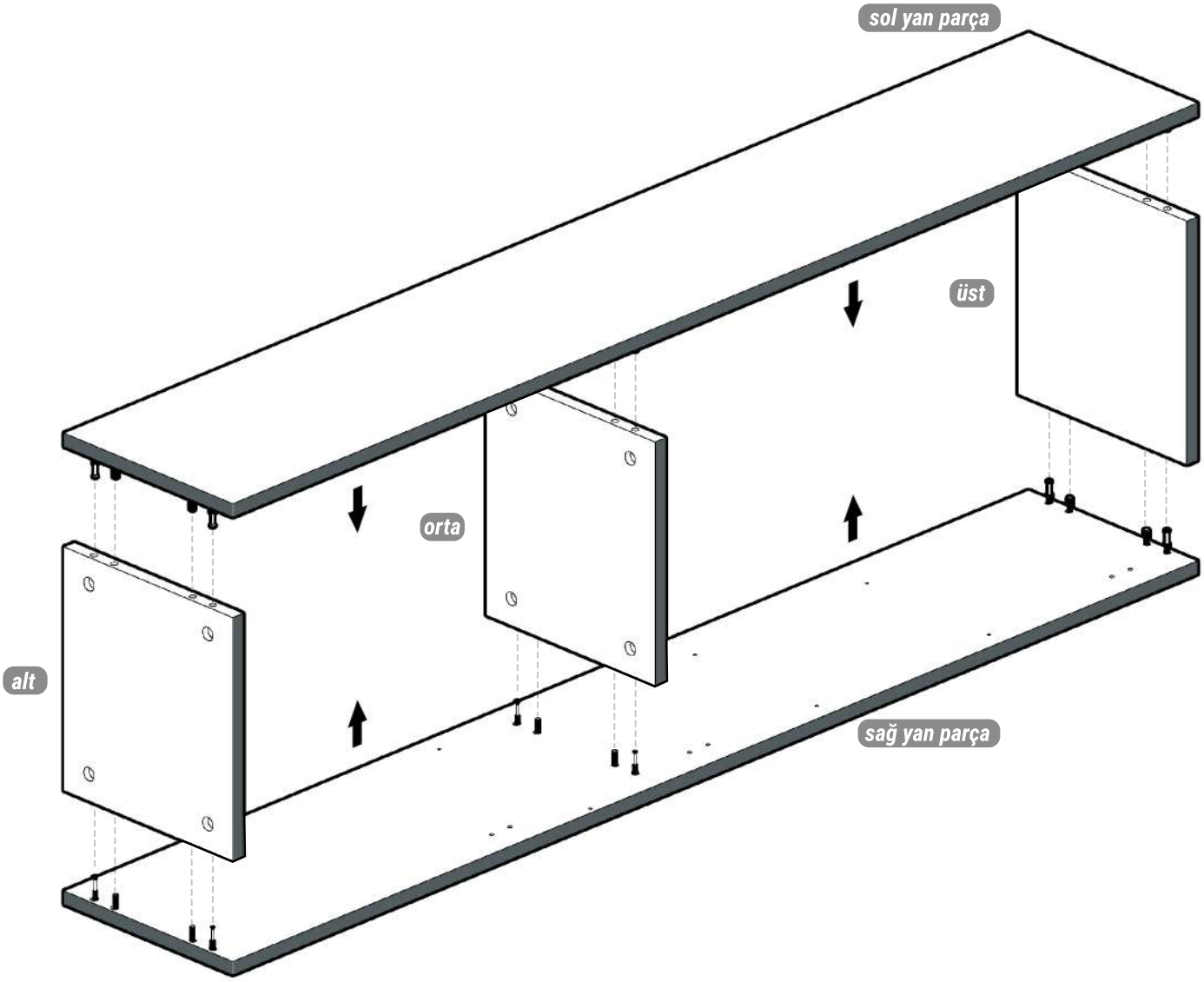

! Sağ yan parçanın sağda konumlanmasına dikkat ediniz

3 Alt-üst ve orta parçalarda yer alan boşluklara minifiks kafalarını oturtun.

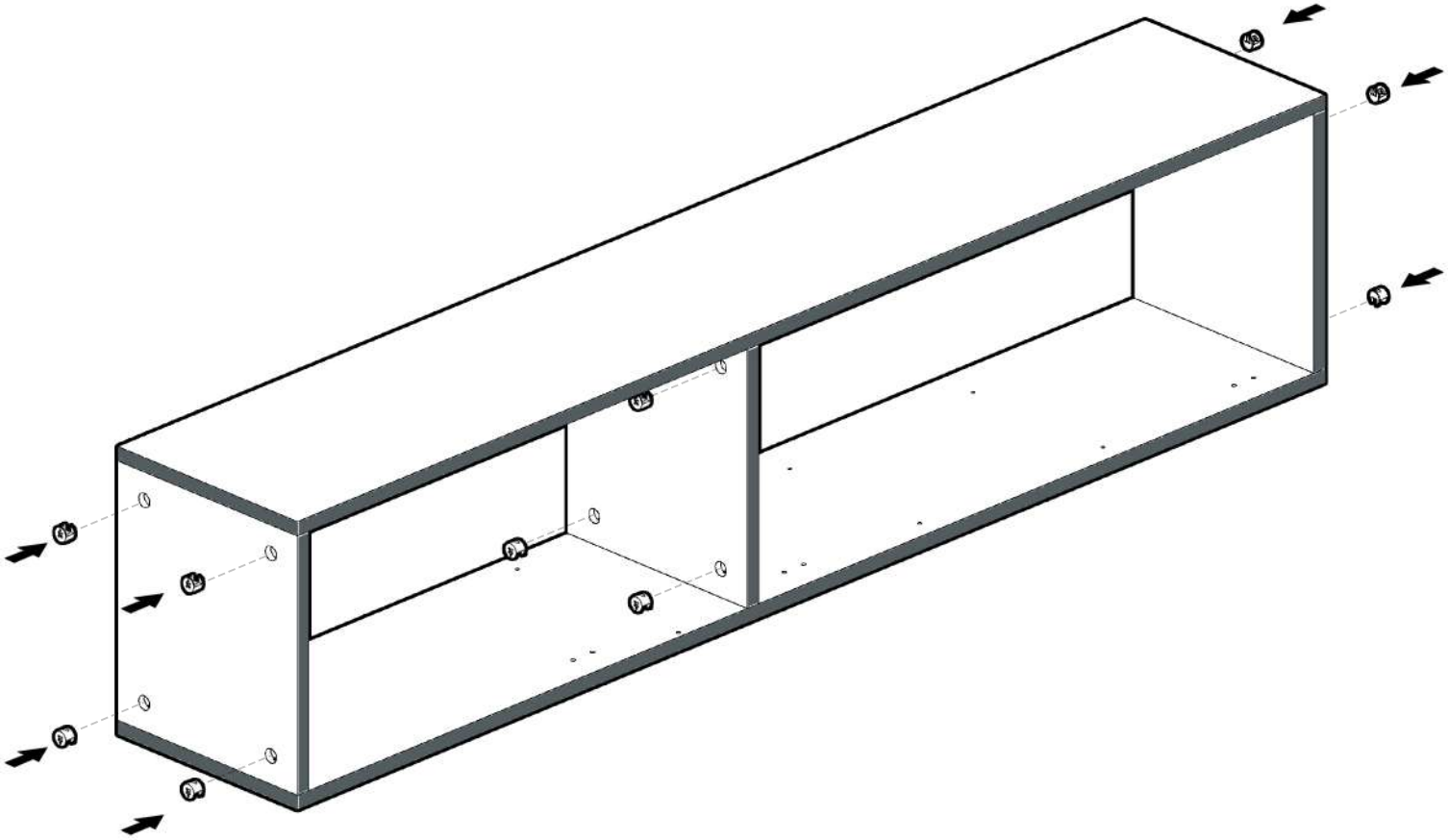

! Ardından tornavida yardımıyla minifiks kafalarını yarım tur sağa döndürün.

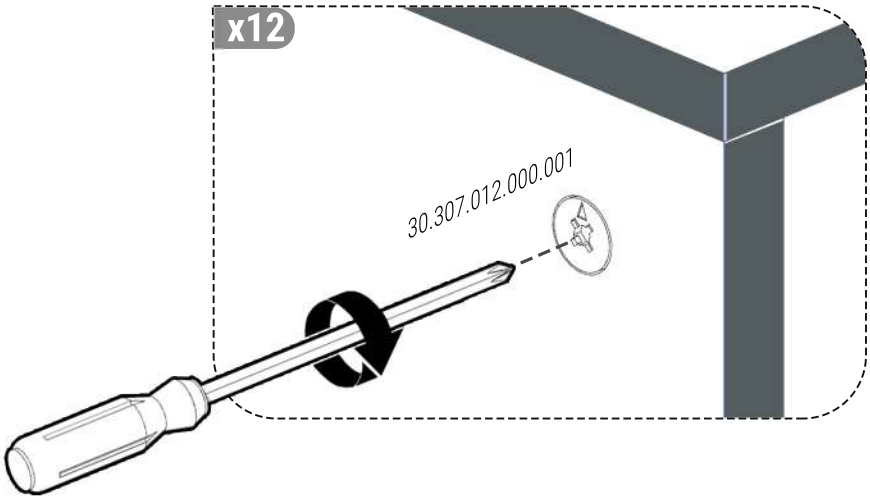

4 Orta parçanın alt kısmında yer alan deliklere ray aparatlarını gösterildiği şekilde vidalayın.

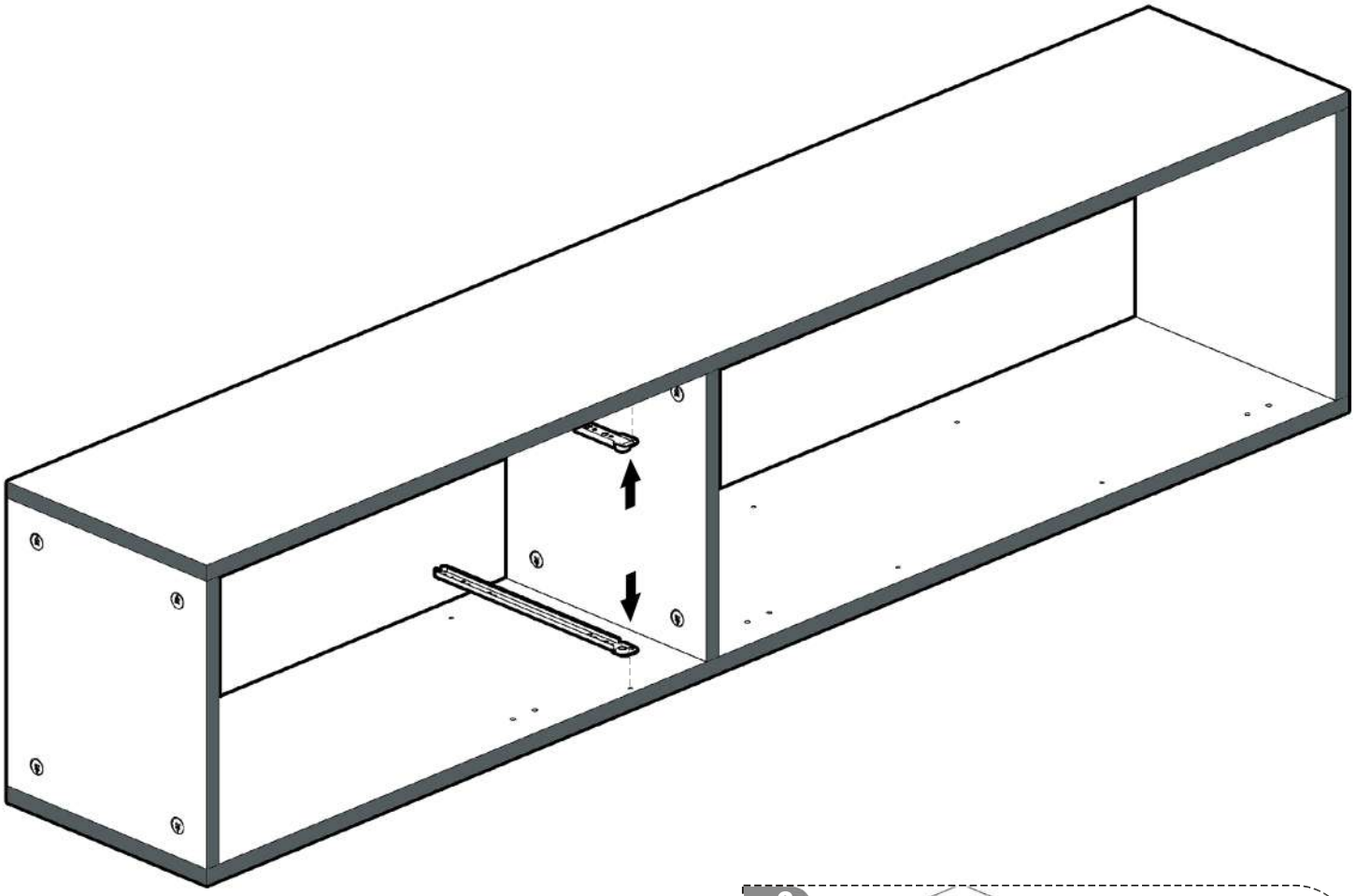

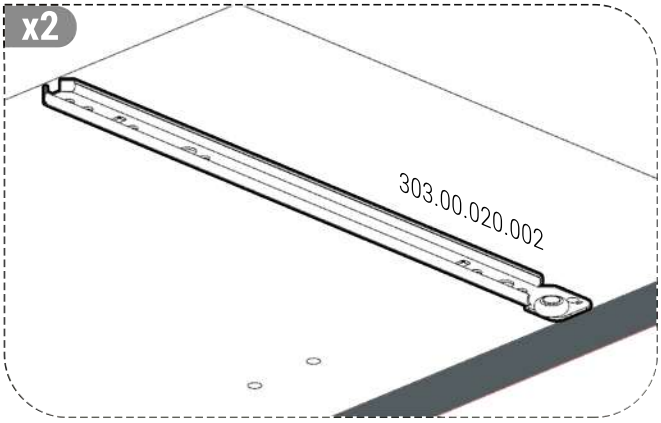

! Ardından tornavida yardımıyla vidayın.

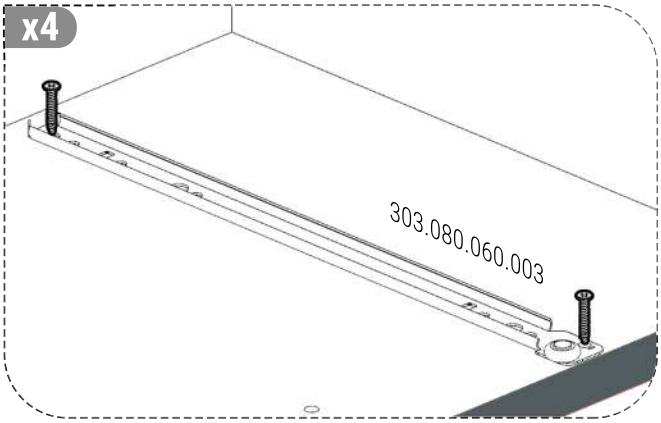

5 Dolabın arka yüzeyine Arkalığı çiviler ile sabitleyin.

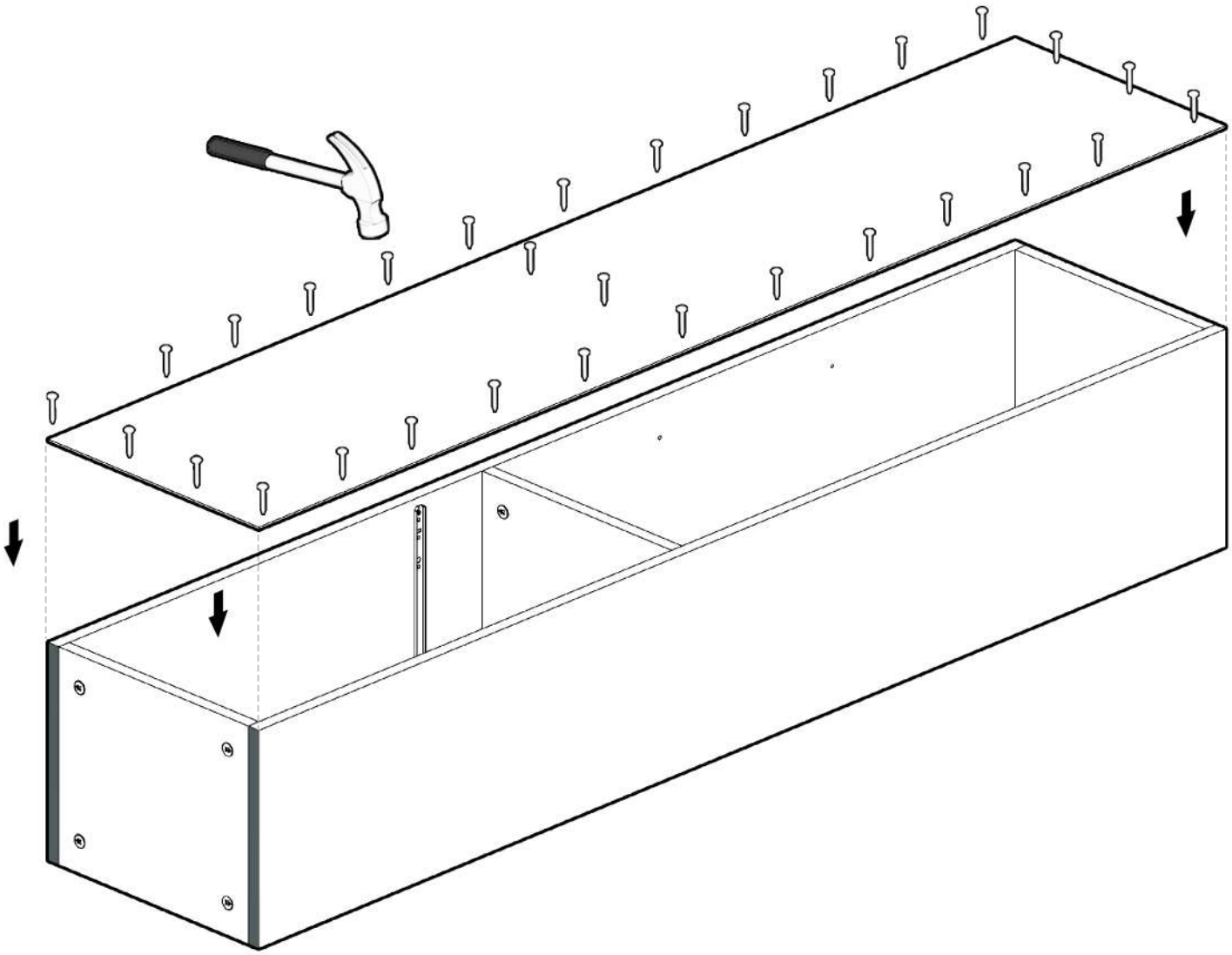

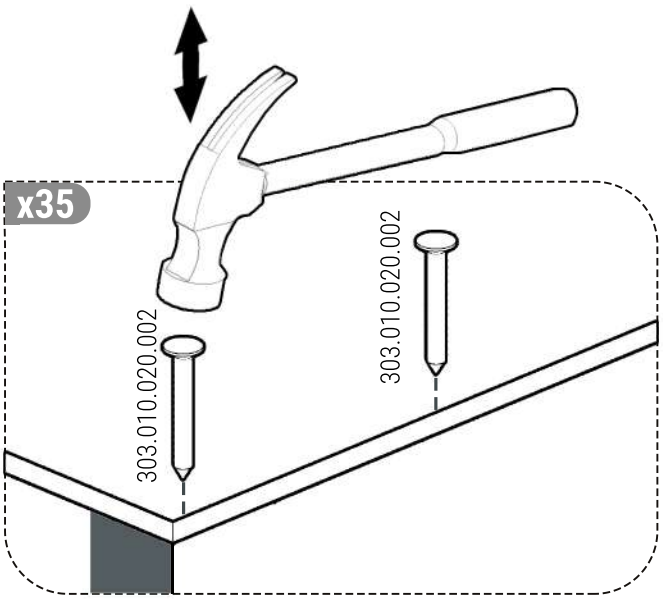

6 Düz menteşeyi hazır hale getirmek için parçaları görselde gösterildiği gibi birbirine bağlayın.

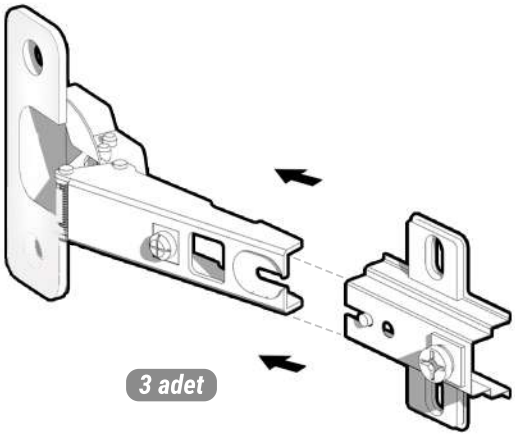

! Parçanın arkadaki pime oturmasına dikkat ediniz.

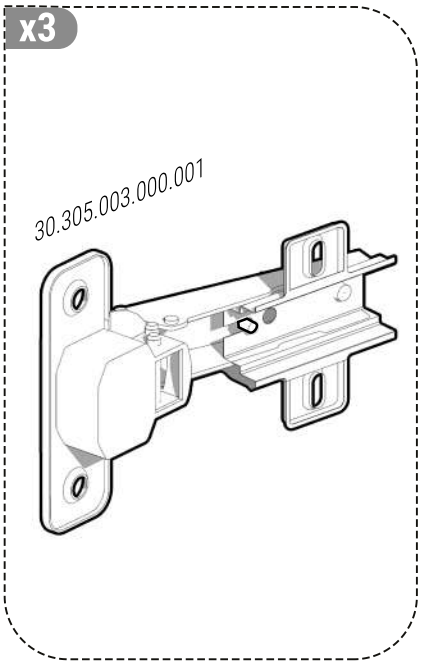

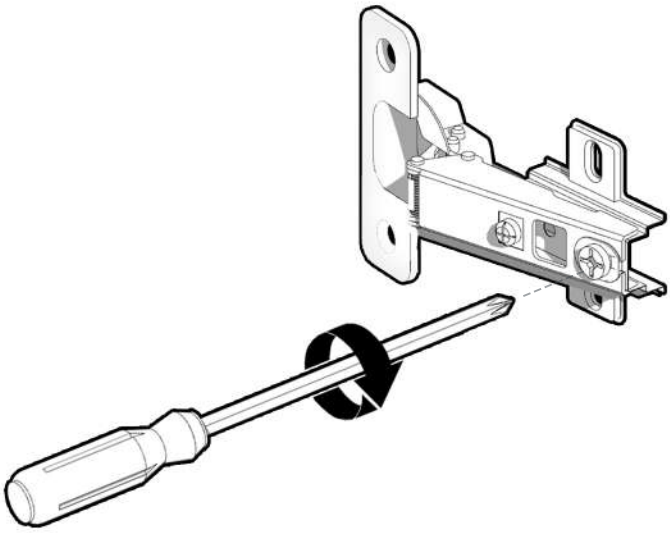

7 Kapak parçalarındaki boşluklara menteşeleri gösterildiği gibi yerleştirin.

! Üst kapak parçasına gösterildiği gibi bir adet düz menteşe bir adet frenli menteşe yerleştiriniz.

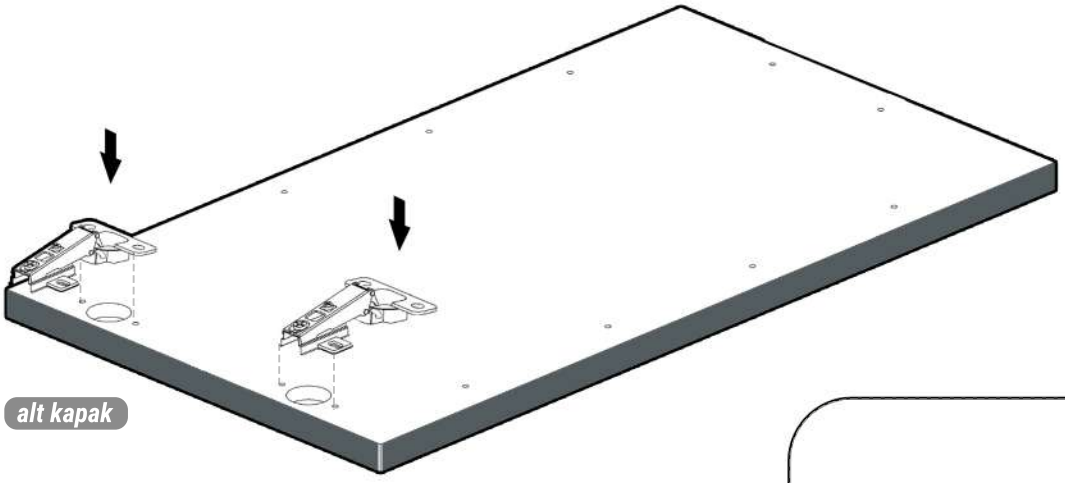

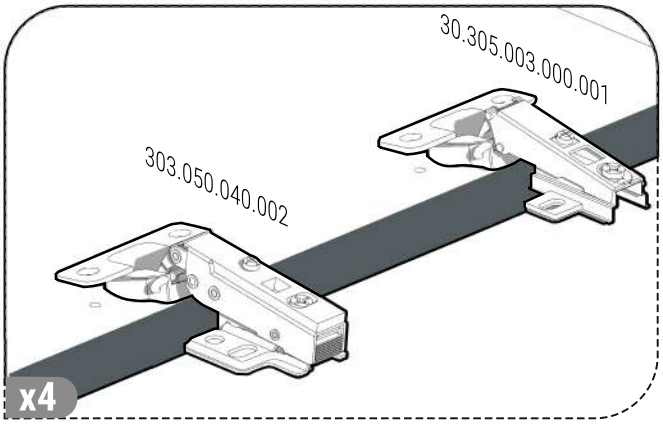

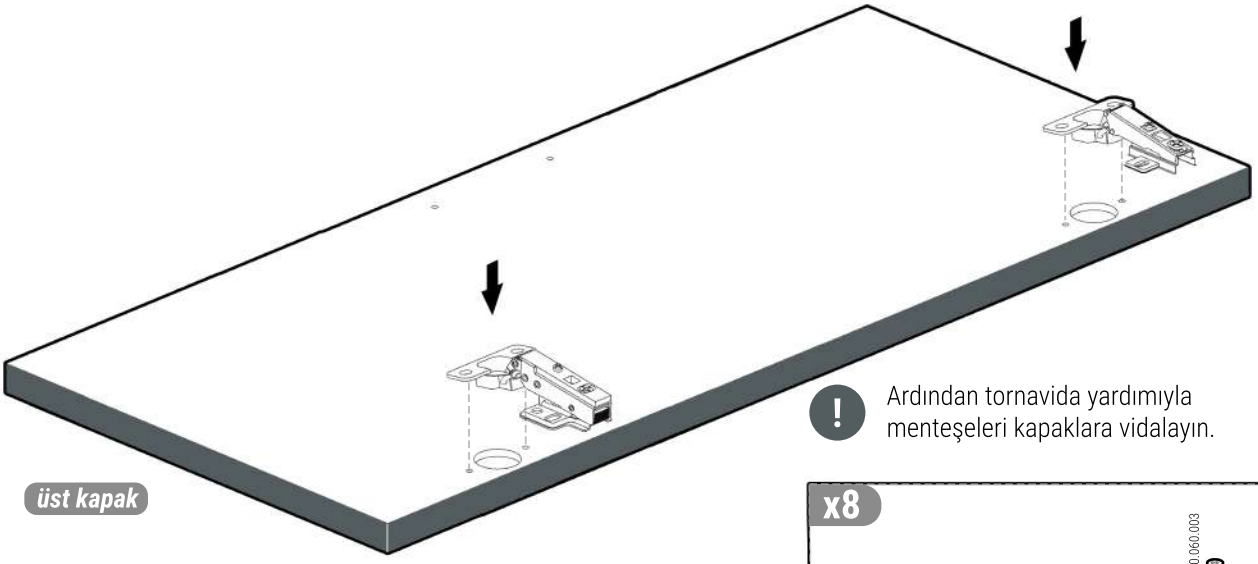

! Ardından tornavida yardımıyla menteşeleri kapaklara vidalayın.

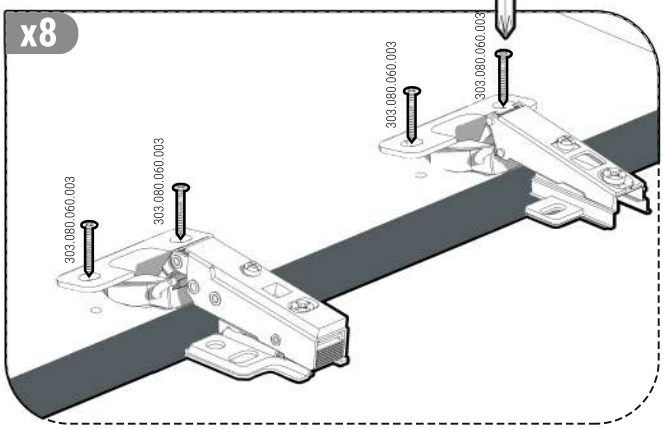

8 Kapakları yan yüzeyler ile birleştirin.

! Kapakları monte ederken üst kapağı üstten, alt kapağı alttan hizalamaya dikkat ediniz.

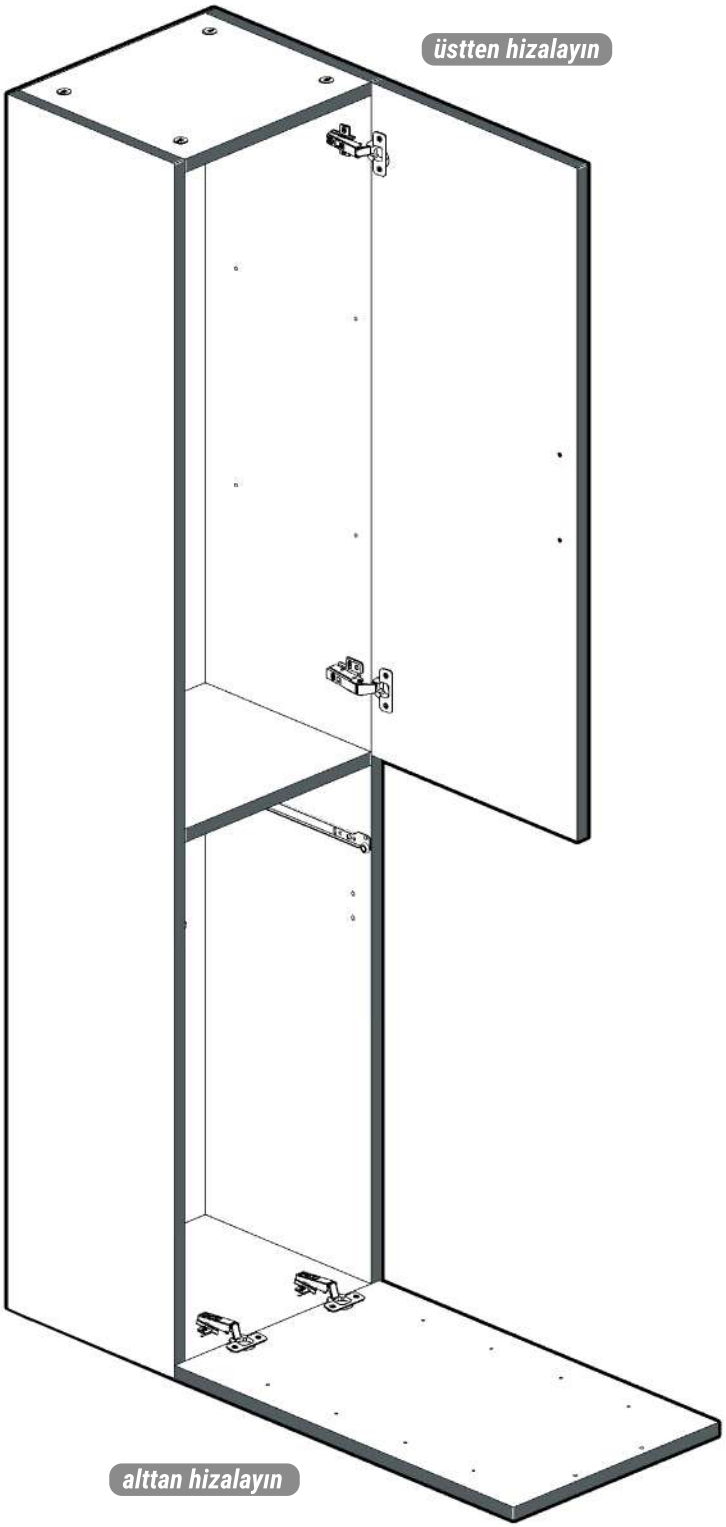

! Ardından tornavida yardımıyla menteşeleri vidalayın.

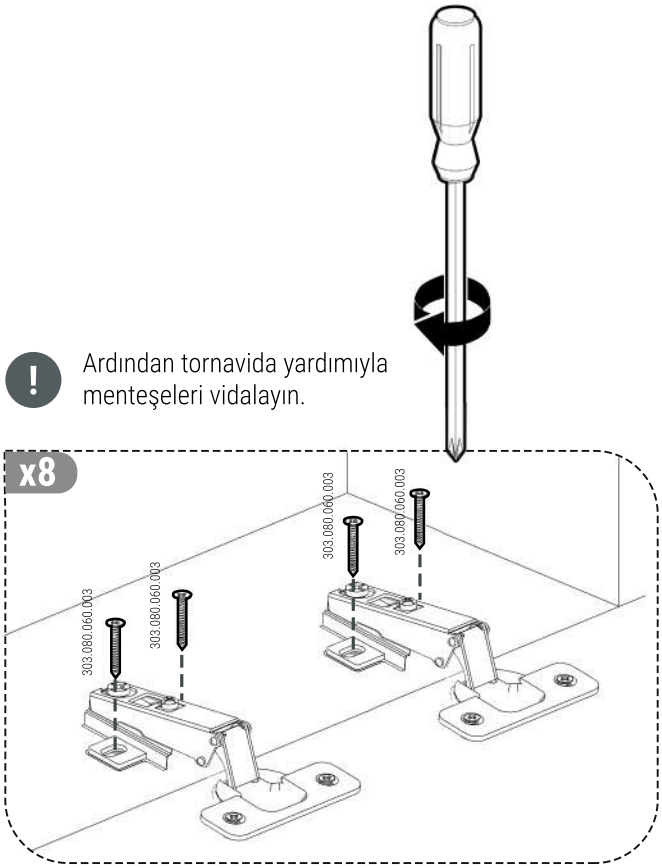

9 Ayakları yerleştirin ve vidalayın.

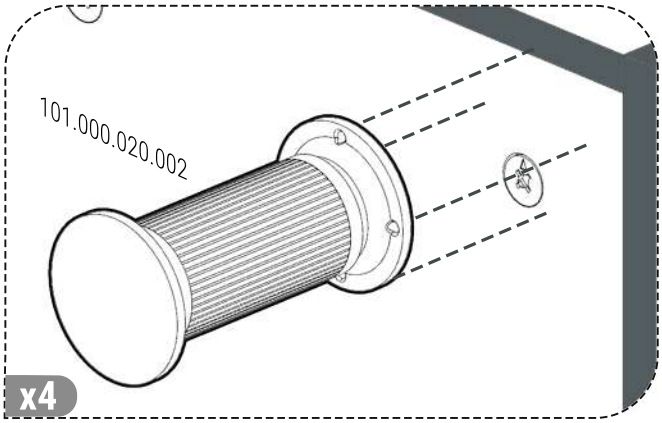

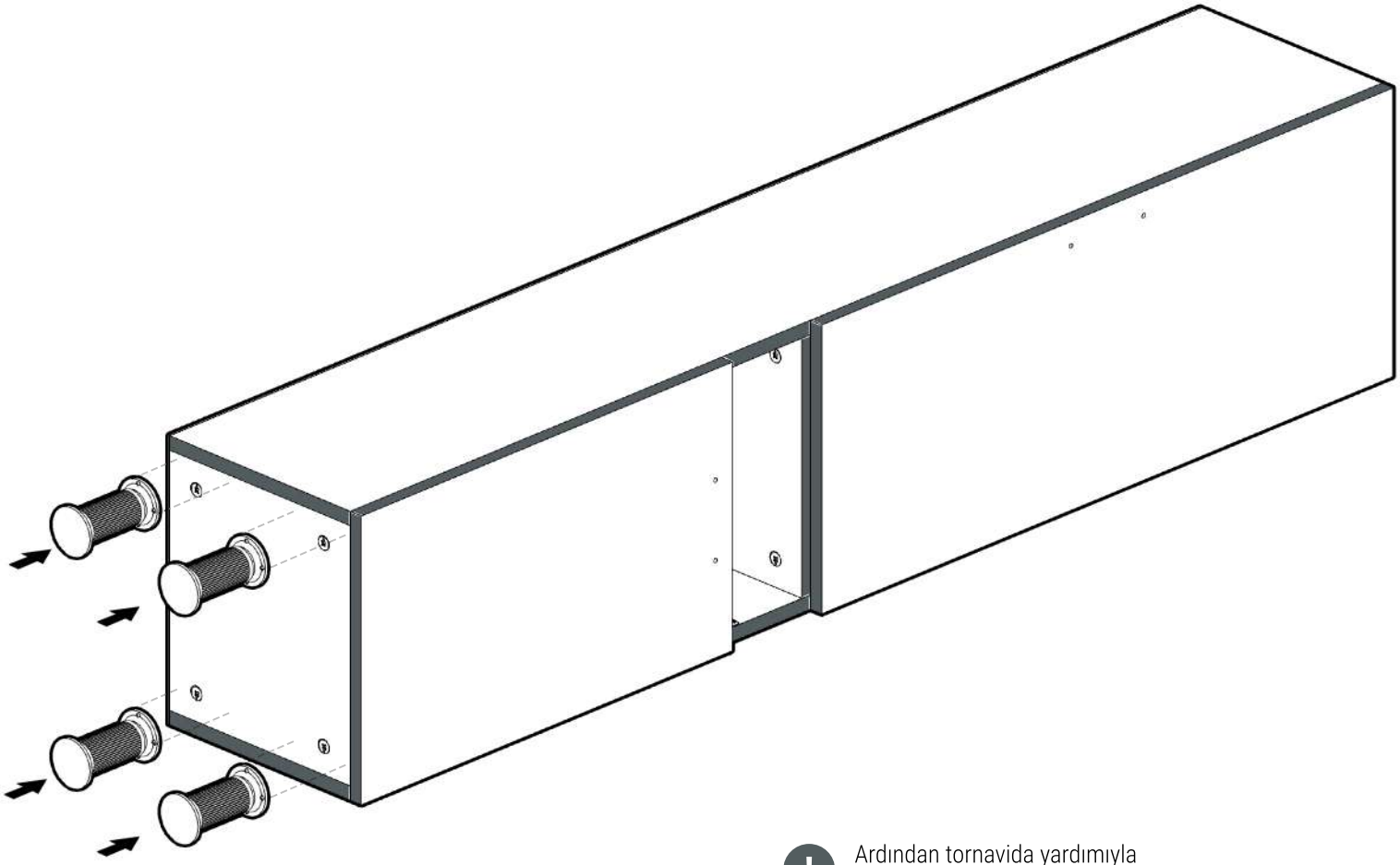

! Ardından tornavida yardımıyla menteşeleri yan yüzeylere vidalayın.

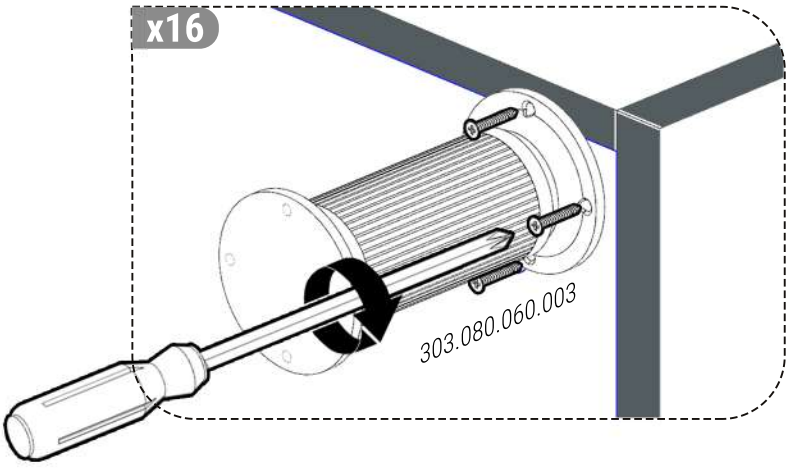

10 Çekmece kasasının yan parçalarına, minifiks ve kavelaları yerleştirin.

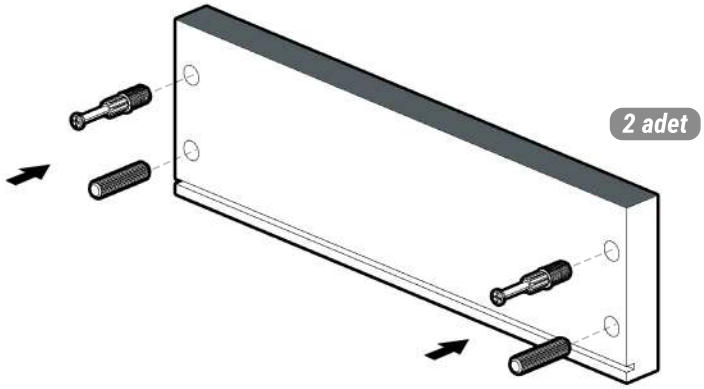

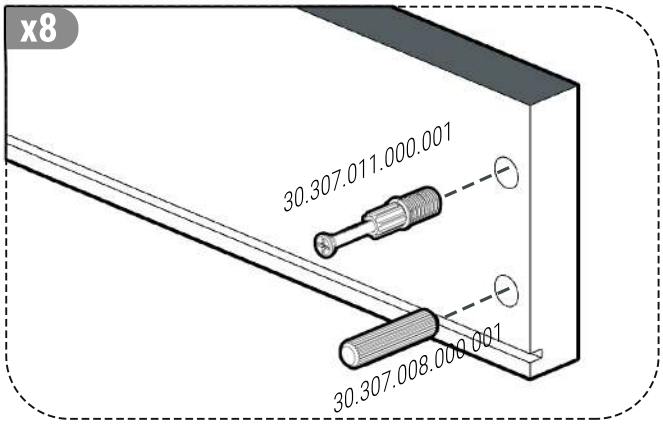

11 Çekmece yüzünü yanlar ile birleştirin.

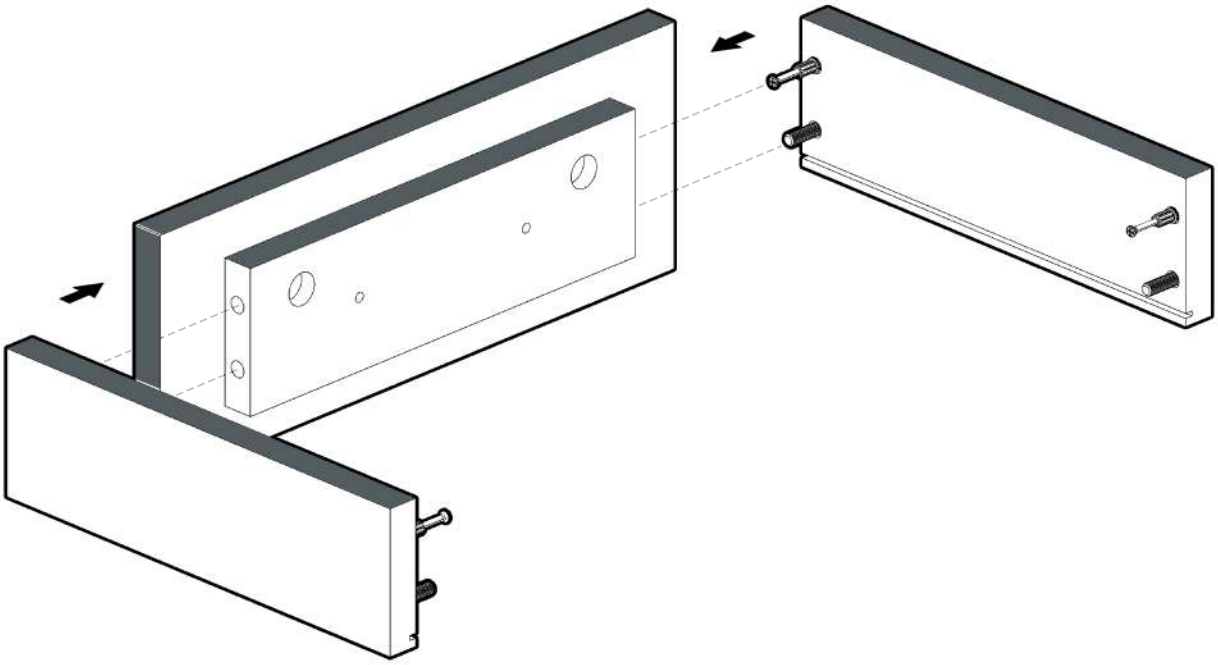

12 Çekmece altlığını, yan yüzeylerdeki oyuklara yerleştirin.

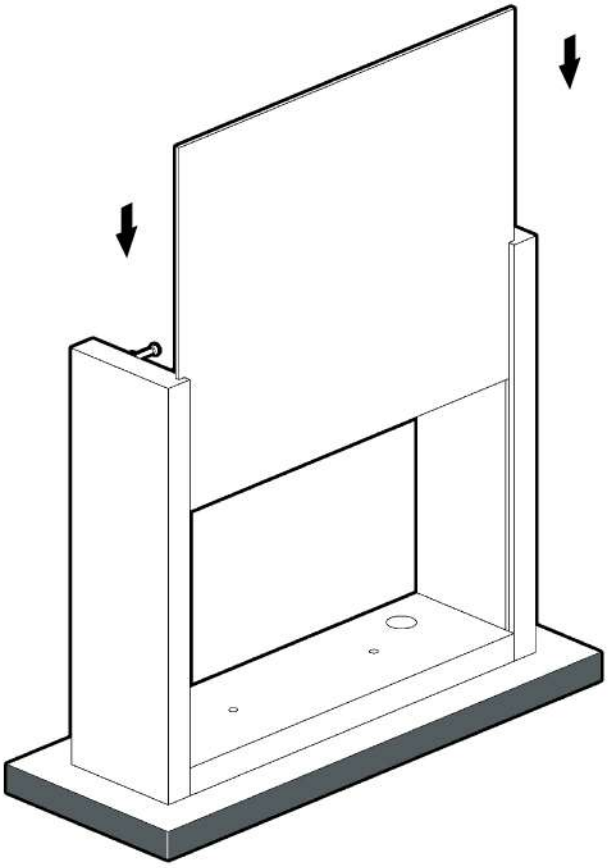

13 Çekmece arkasını, yan kasalar ile birleştirin.

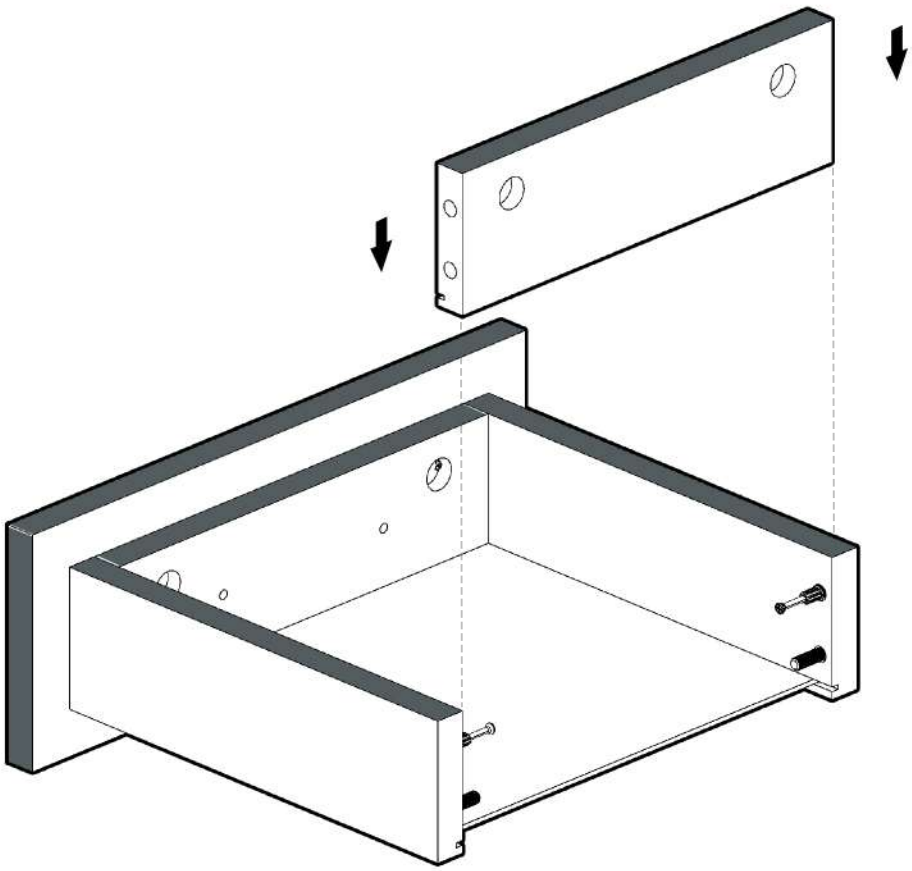

14 Parçalarda yer alan boşluklara minifiks kafalarını oturtun.

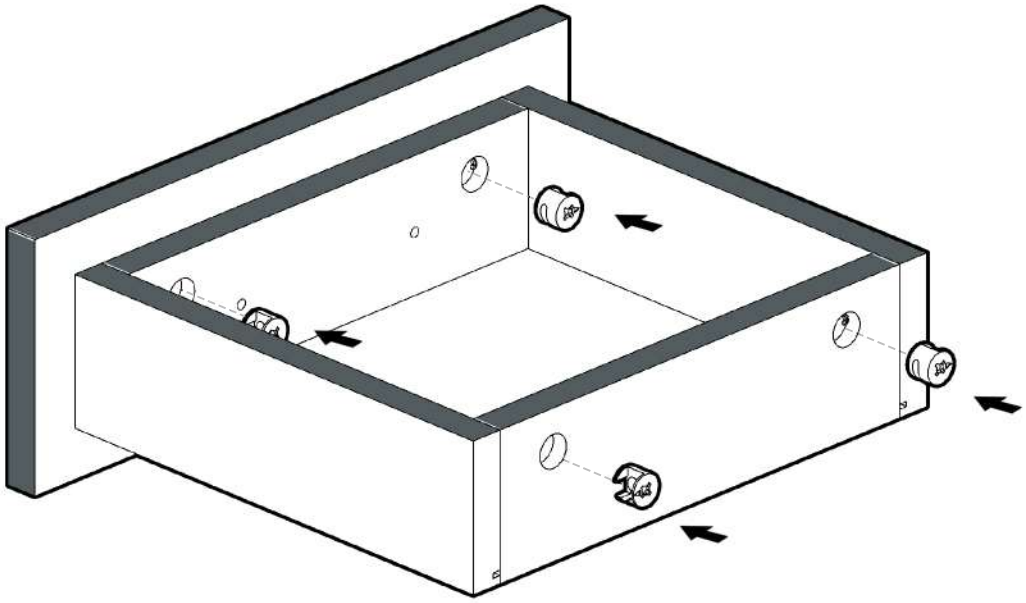

! Ardından tornavida yardımıyla minifiks kafalarını yarım tur sağa döndürün.

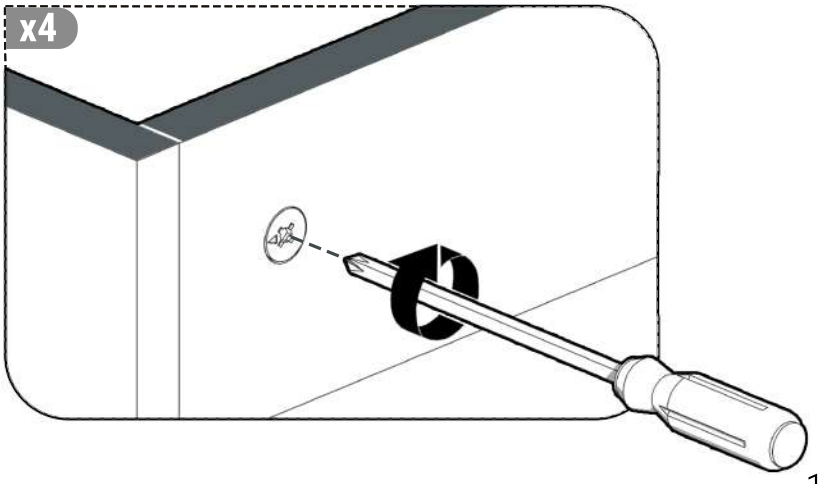

15 Sepet kurulumu için; sepet yan yüzeylerini sepet altlığı ile birleştirin.Boşlukların bulunduğu alanlardan vidalama yapın.

! L/R yazan yüzeylerin dışa doğru bakmasına dikkat ediniz.

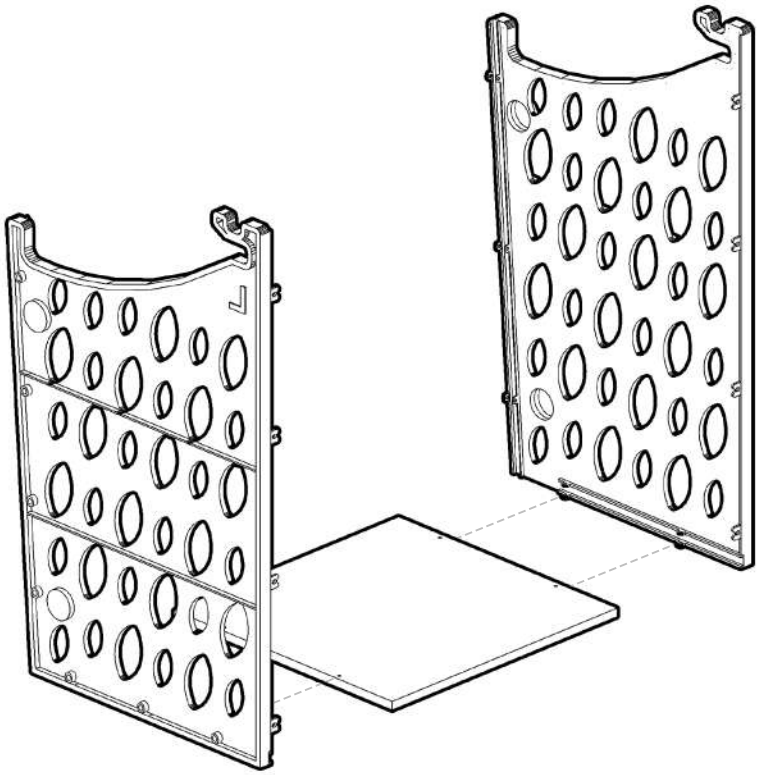

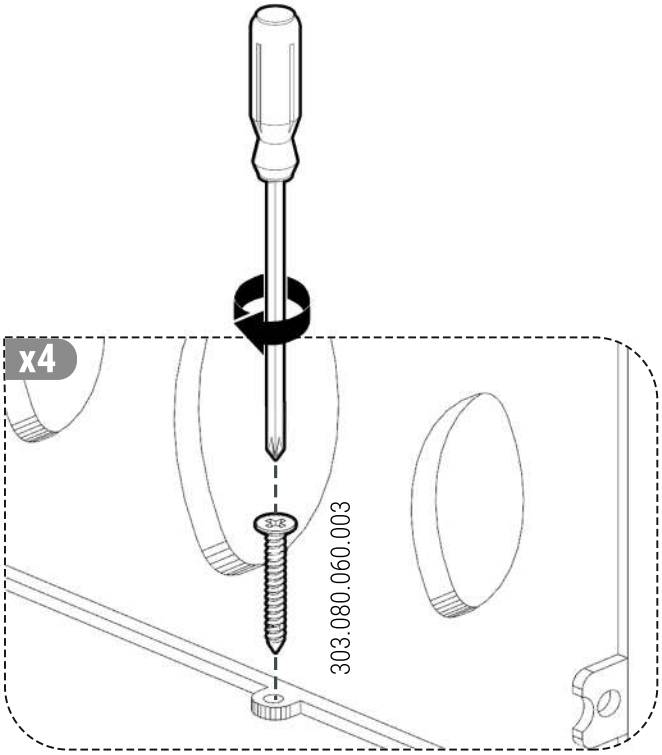

16 Sepet arkalığını sepet ile birleştirin ve vidalama yapın.

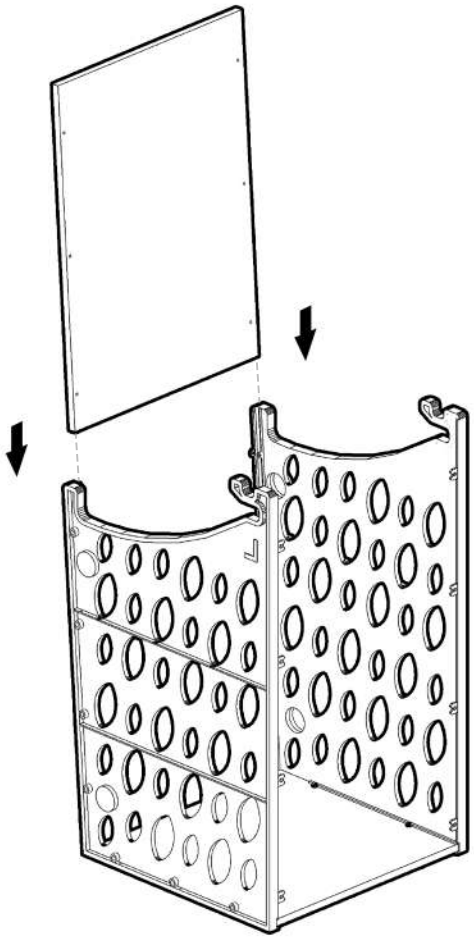

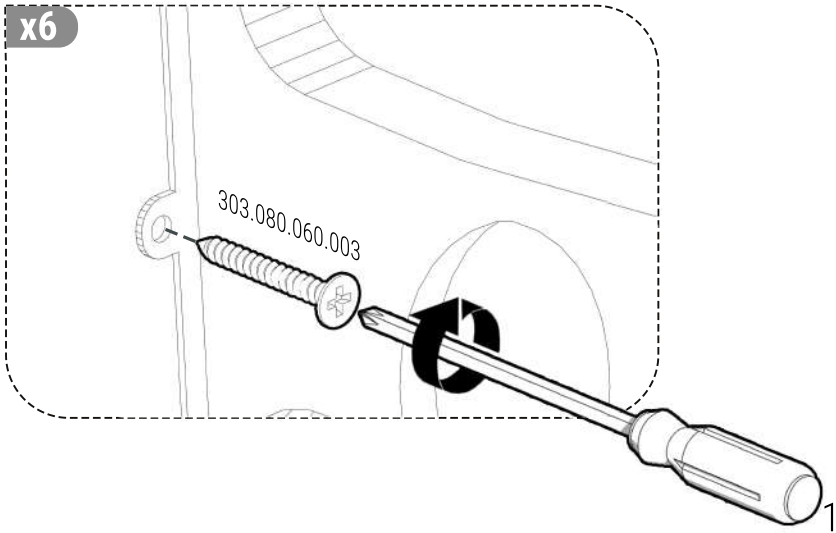

17 Hazırladığınız sepet bölümünü alt kapağa yerleştirin ve vidalayın.

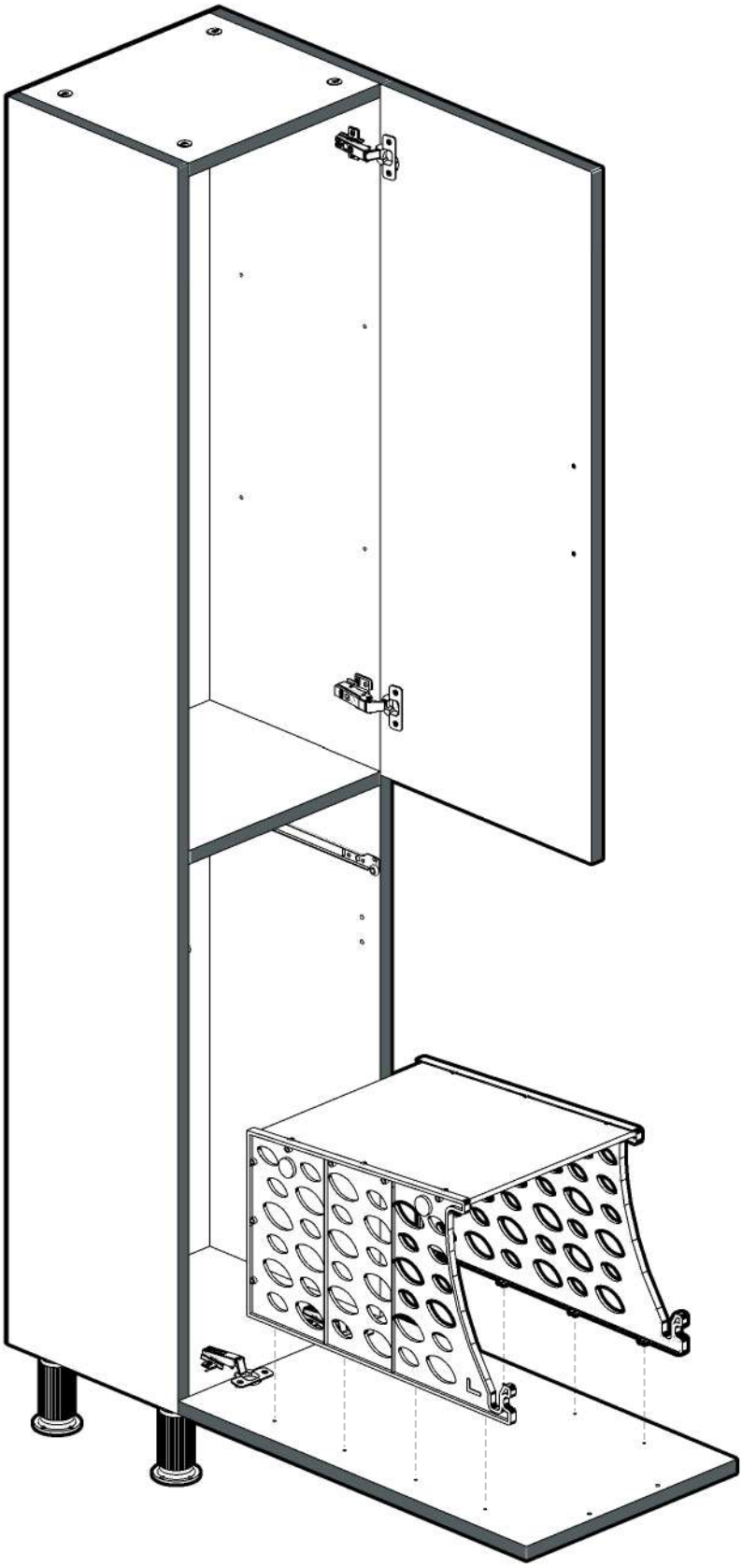

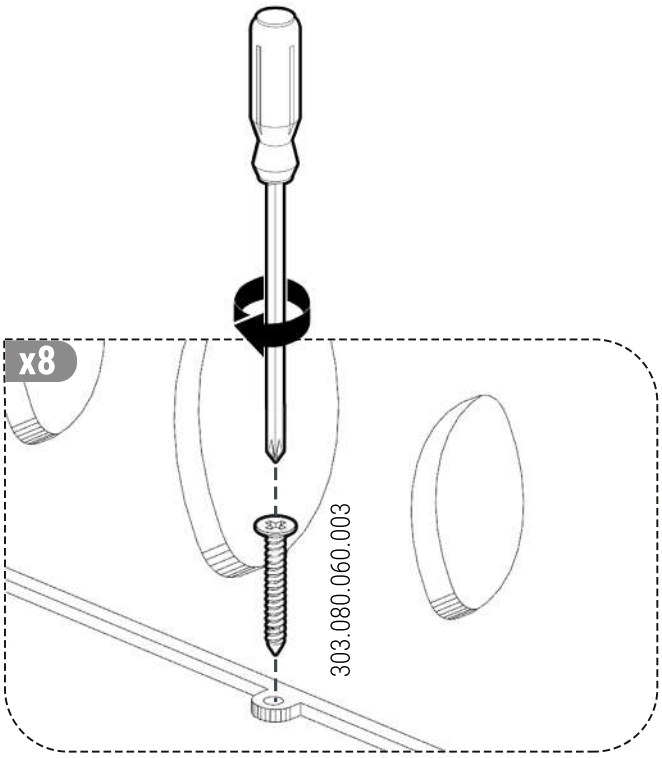

18 Sepet stoperini, yan yüzeylere gösterildiği şekilde yerleştirin ve vidalayın.

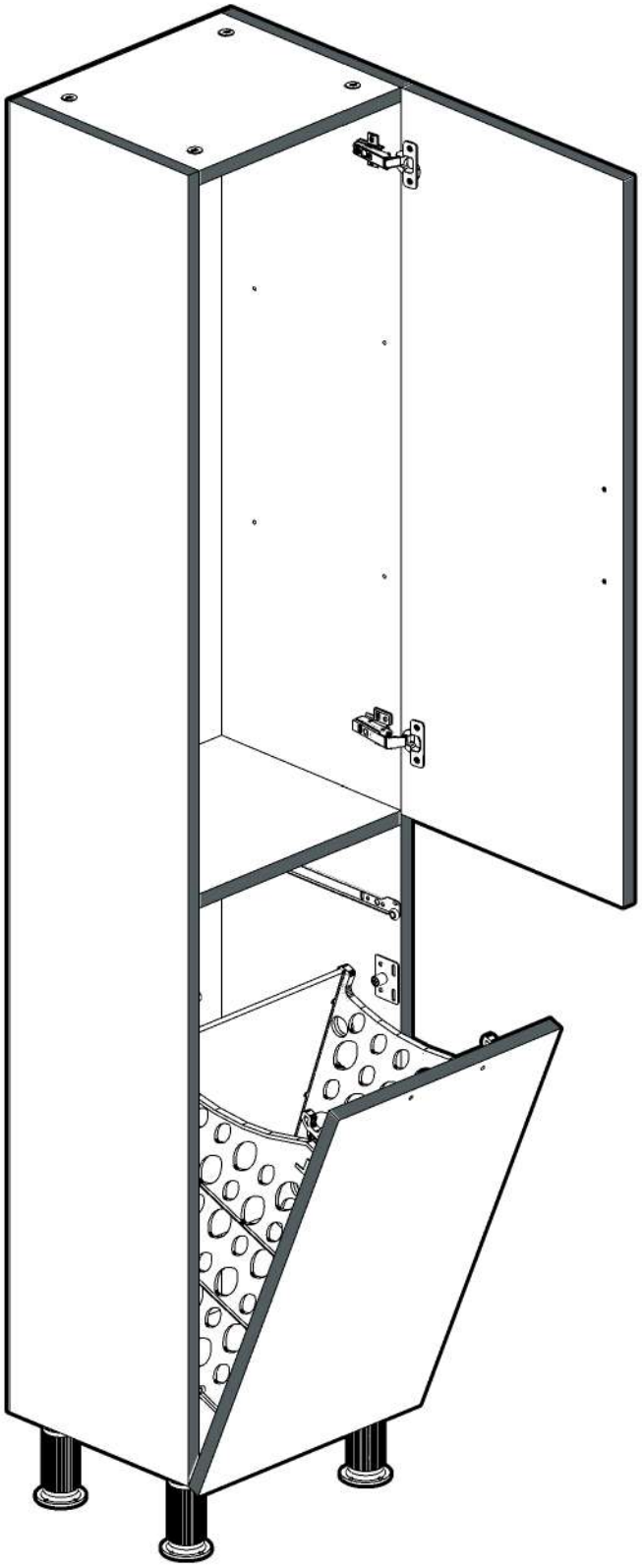

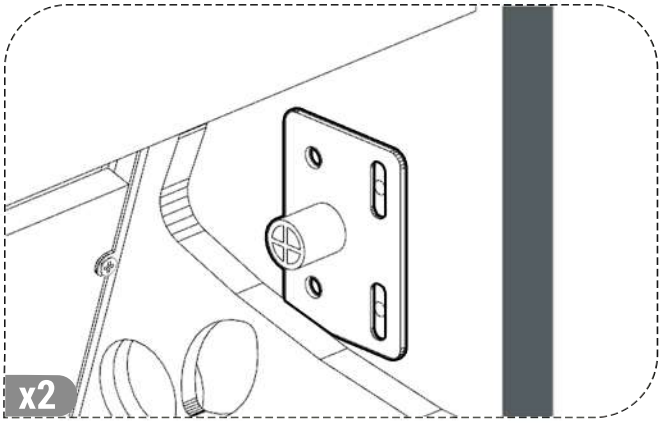

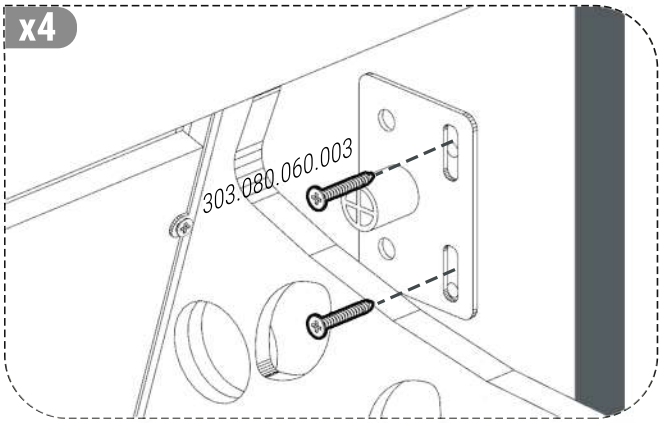

19 Raf pimlerini yerleştirin. Çekmeceyi ve rafları, PVC'li yüzeyleri önde olacak şekilde yerleştirin.

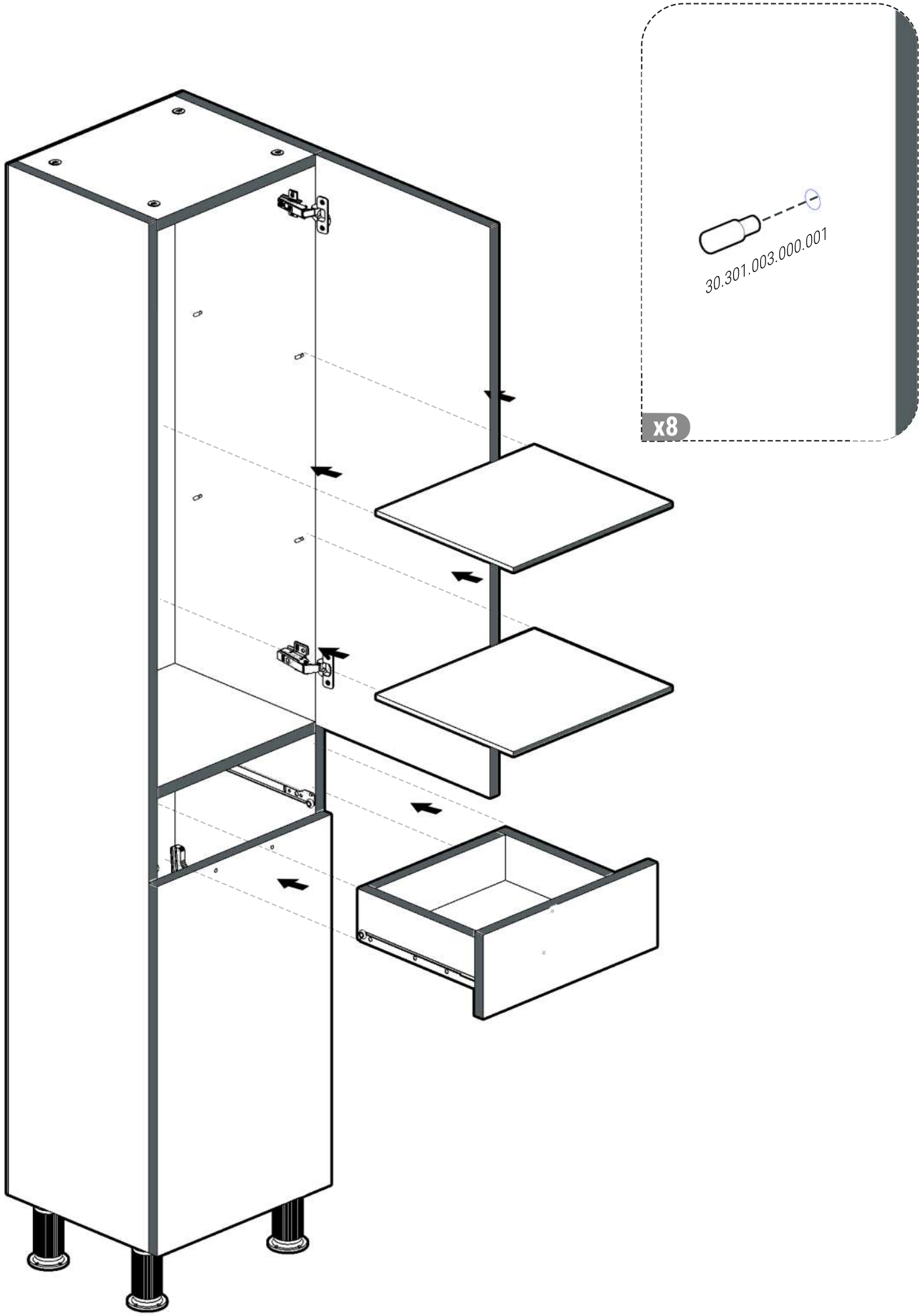

20 Kulpları kapaklara vidalayın ve dolap kurulumunu tamamlayın.

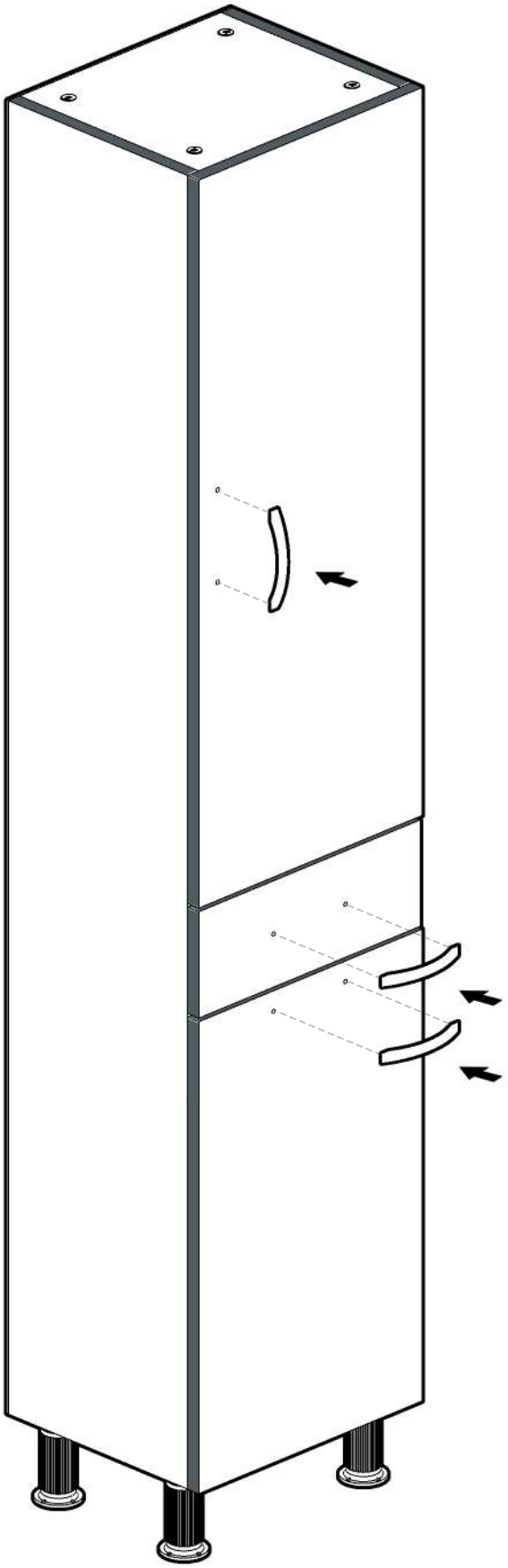

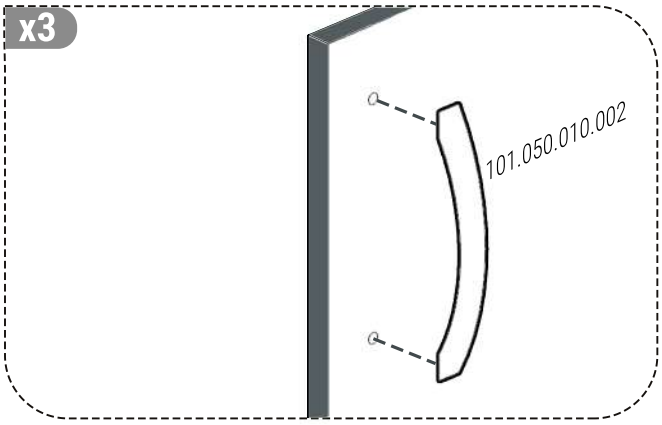
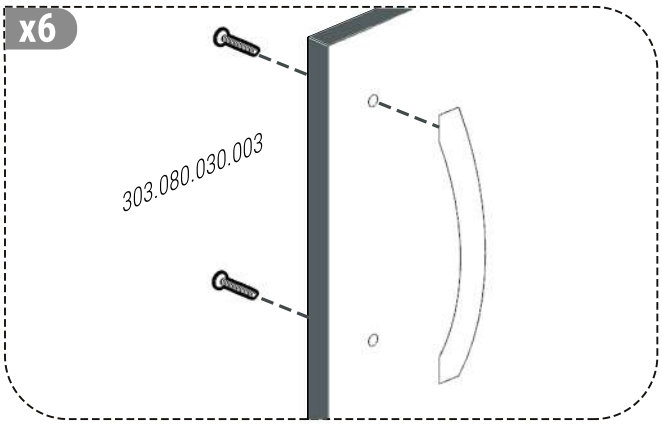
! Tornavida yardımıyla kulpları vidalayın.