BOY DOLAP *185x30*

Kurulum Kitapçığı

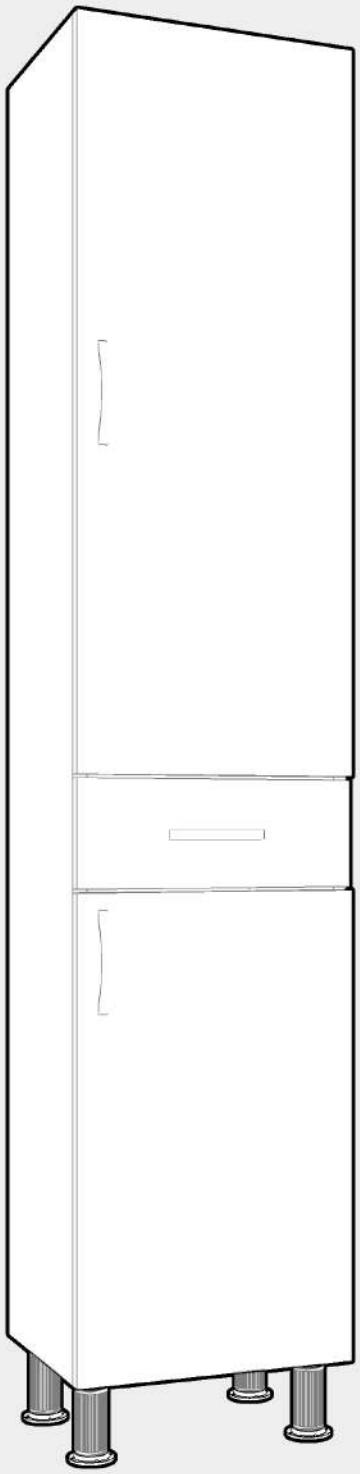

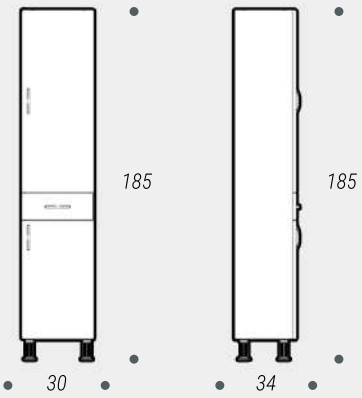

Bizlere Ulaşmak İçin ;

İnternet Sitesi : **ozceden.com**

Mail : **info@ozcebanyo.com**

İnstagram : **ozceden**

ÜRÜN PARÇALARI

boy dolap

x36

303.080.060.003
vida (3.5x16)

x16

30.307.011.000.001
minifiks

x16

30.307.008.000.001
kavela

x6

303.080.030.003
kulp vidası

x3

101.050.010.003
yalı kulp (128mm)

x16

30.307.012.000.001
minifiks gövde

x2

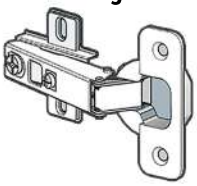

30.305.003.000.001
düz menteşe

x2

303.050.040.002
frenli menteşe

x35

303.010.020.002
arkalık çivisi

x12

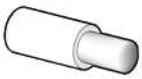

30.301.003.000.001
raf pimi

x4

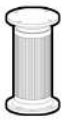

101.000.020.002
ayak (10cm)

x2

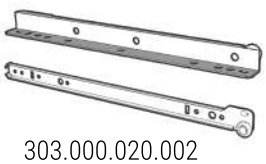

303.000.020.002
çekmece rayı - alt/üst (30cm)

Kurulum için gerekli ekipmanları temin ediniz

PVC'li Yüzey

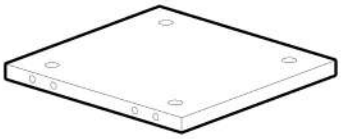

***ALT-ÜST-ORTA* 3 adet**
26.4 x 32.5cm

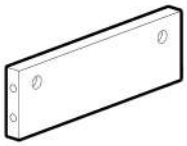

***KASA ARKA* 1 adet**
9 x 20cm

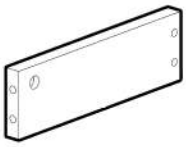

***KASA YAN* 2 adet**
9 x 30cm

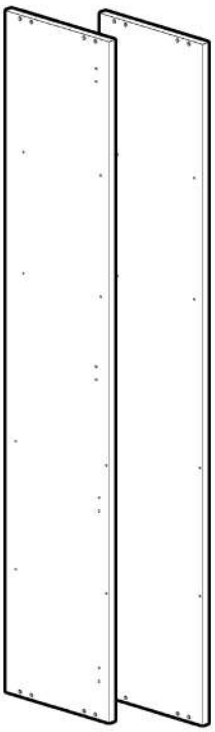

***YAN* 2 adet**
32.5 x 185cm

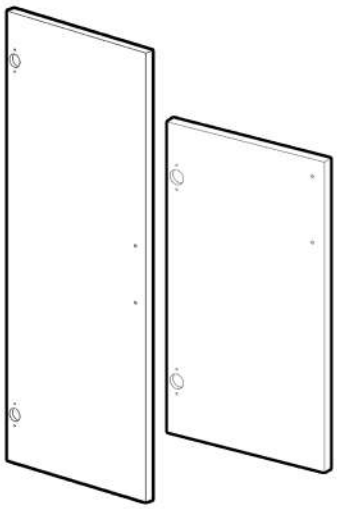

***KAPAK* 2 adet**
30 x 102cm- 30 x 66.5cm

***ARKALIK* 1 adet**
30 x 185cm

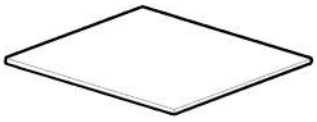

***ÇEKMECE ALTLIK* 1 adet**
23.5 x 30cm

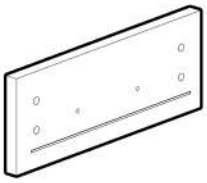

***ÇEKMECE YÜZÜ* 1 adet**
15 x 30cm

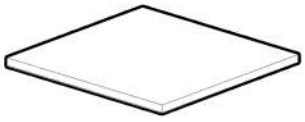

***RAF* 3 adet**
26.4 x 32cm

1 Yan parçanın yüzeyinde yer alan deliklere minifiks ve kavelaları gösterildiği gibi yerleştirin.

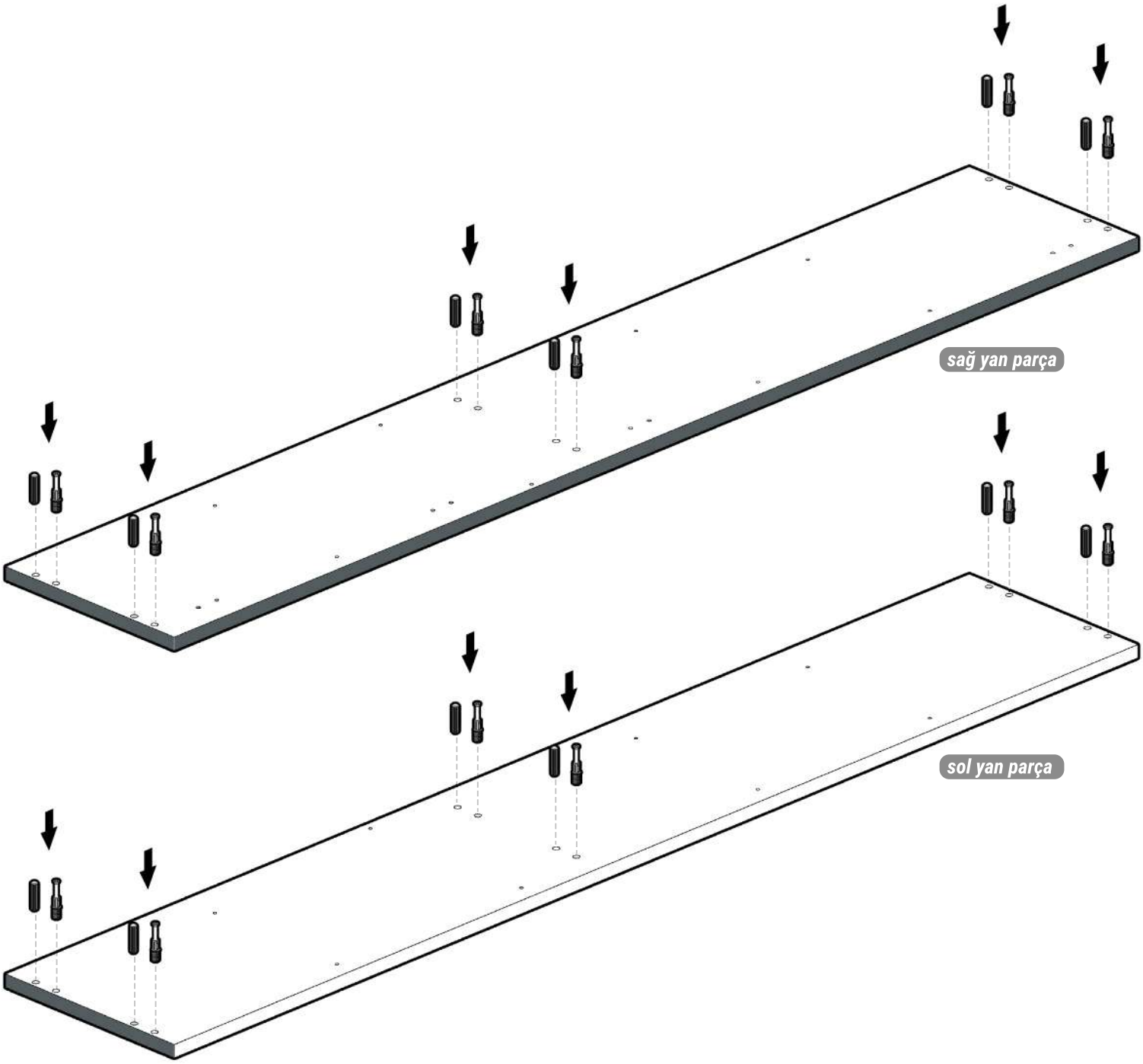

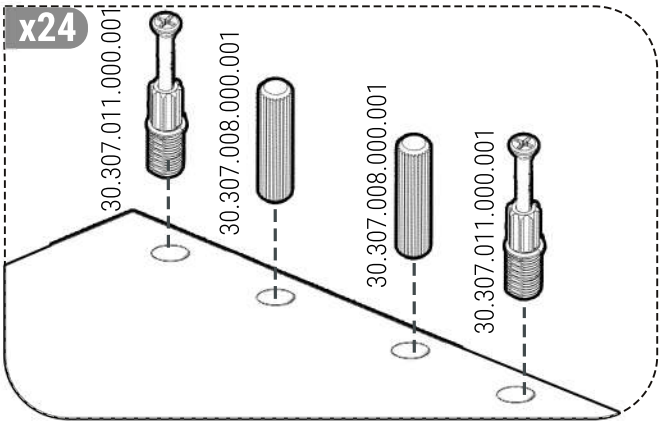

2 Alt-üst ve orta parçaları yan parçalar ile birleştirin.

! Üst parçanın minifiks boşluğu bulunan yüzeyinin üstte,orta ve alt parçanınkinin alta doğru bakmasına dikkat ediniz.

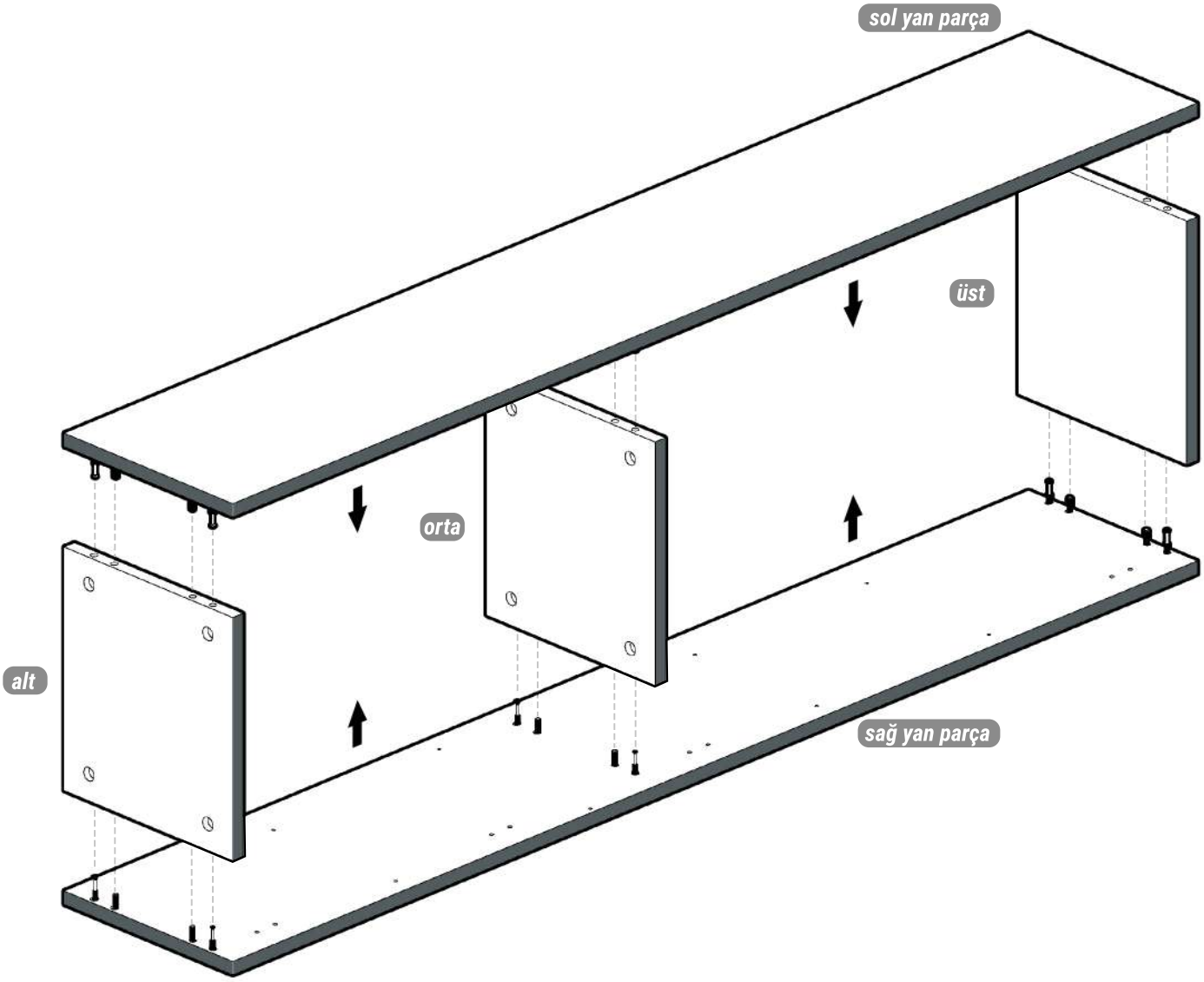

! Sağ yan parçanın sağda konumlanmasına dikkat ediniz

3 Alt-üst ve orta parçalarda yer alan boşluklara minifiks kafalarını oturtun.

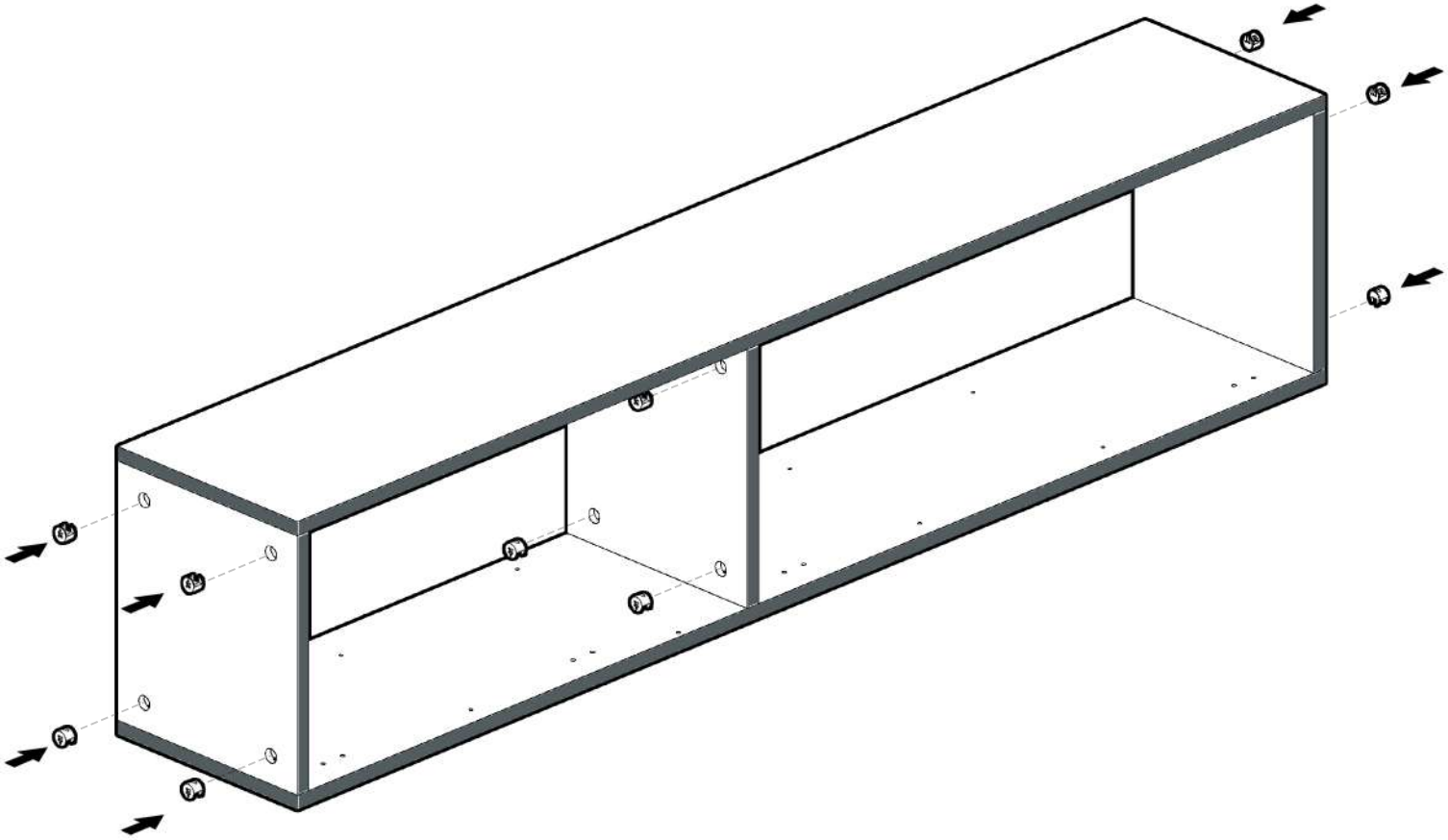

! Ardından tornavida yardımıyla minifiks kafalarını yarım tur sağa döndürün.

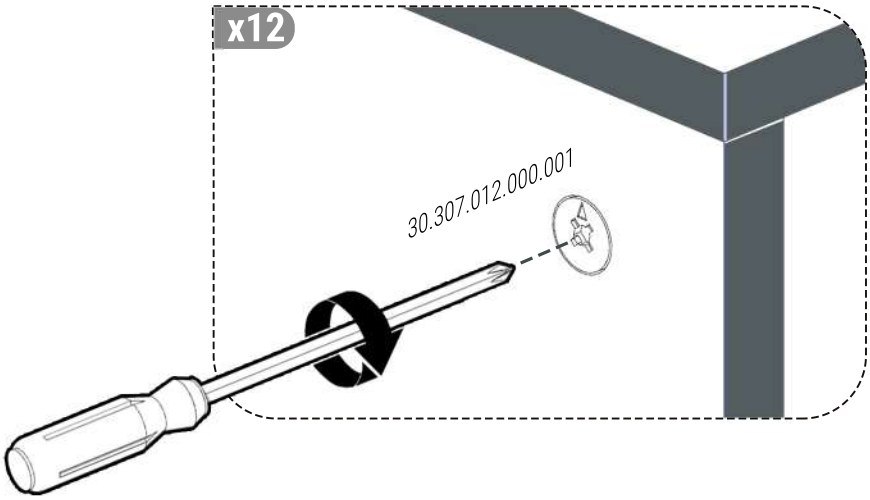

4 Orta parçanın alt kısmında yer alan deliklere ray aparatlarını gösterildiği şekilde vidalayın.

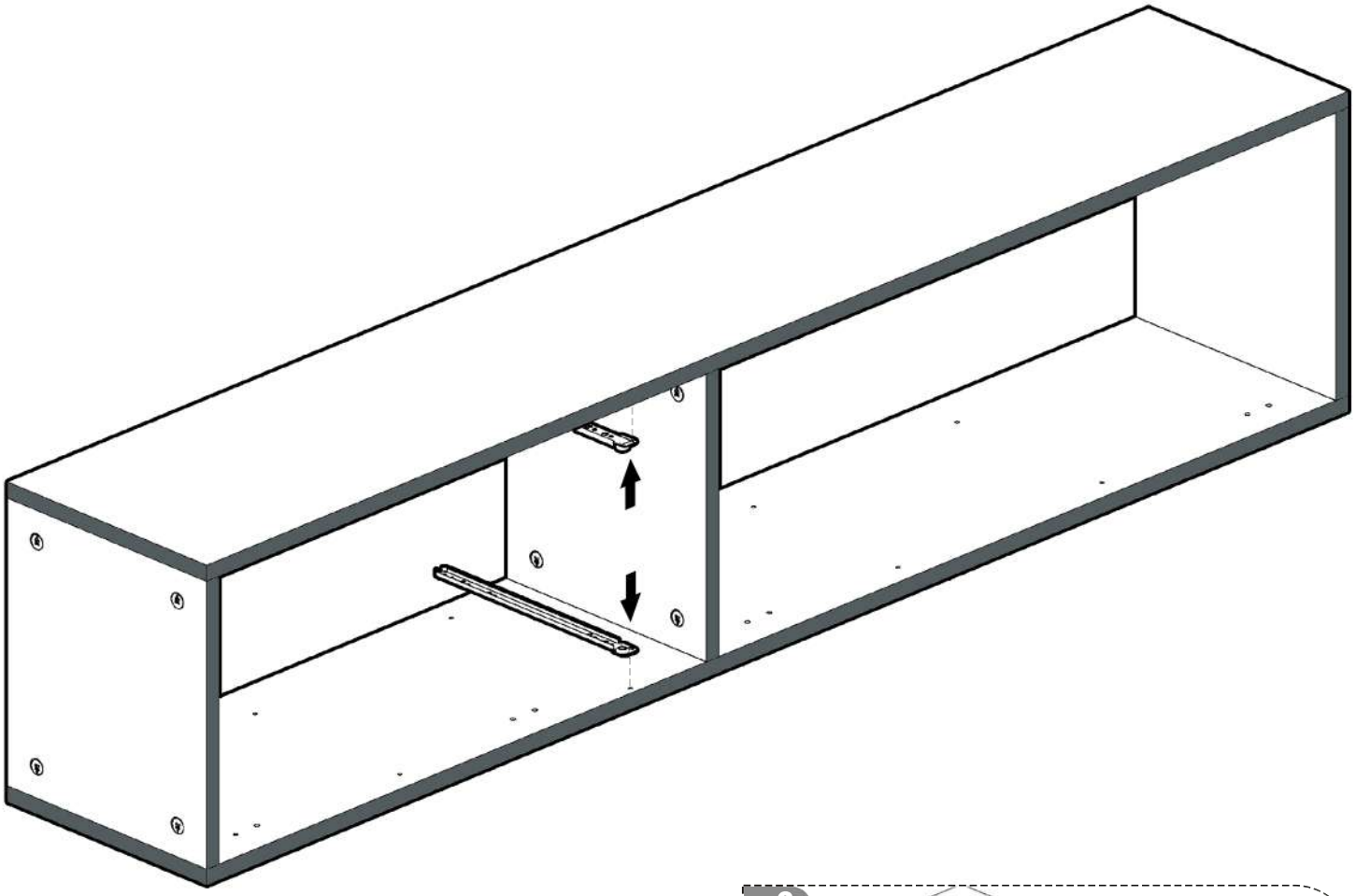

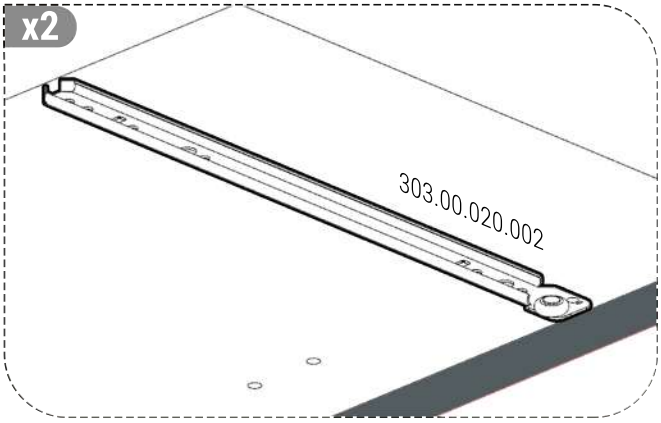

! Ardından tornavida yardımıyla vidayın.

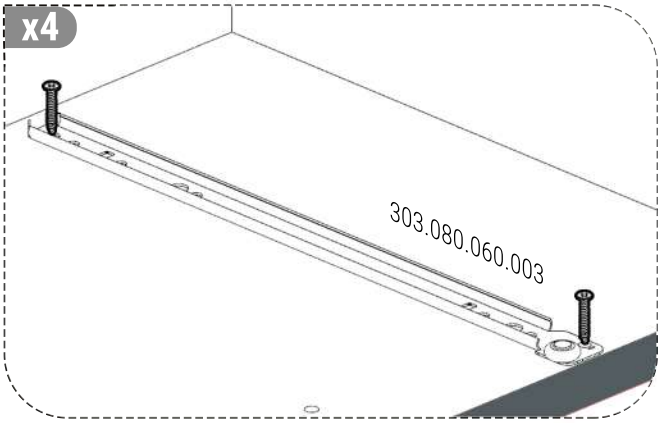

5 Dolabın arka yüzeyine Arkalığı çiviler ile sabitleyin.

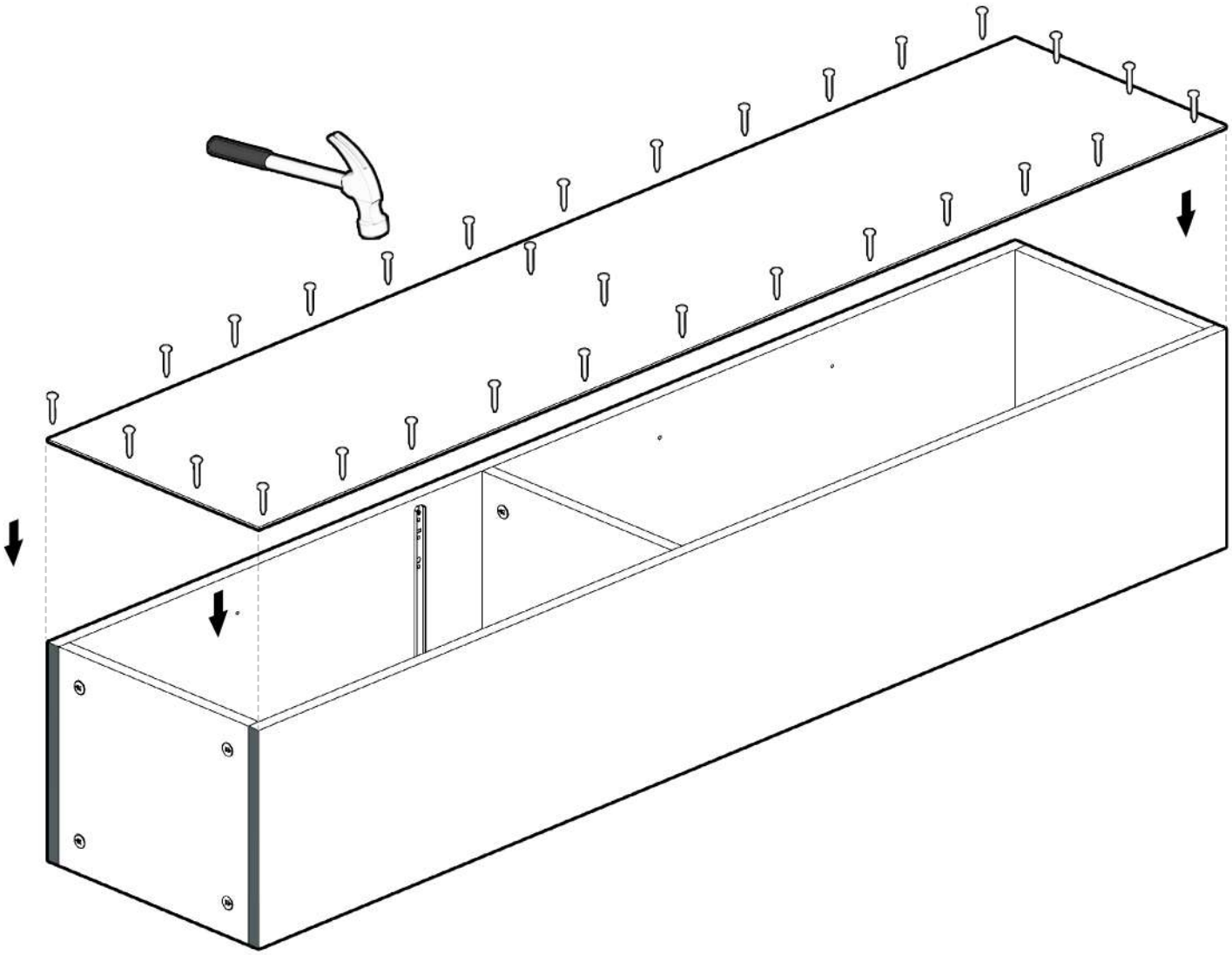

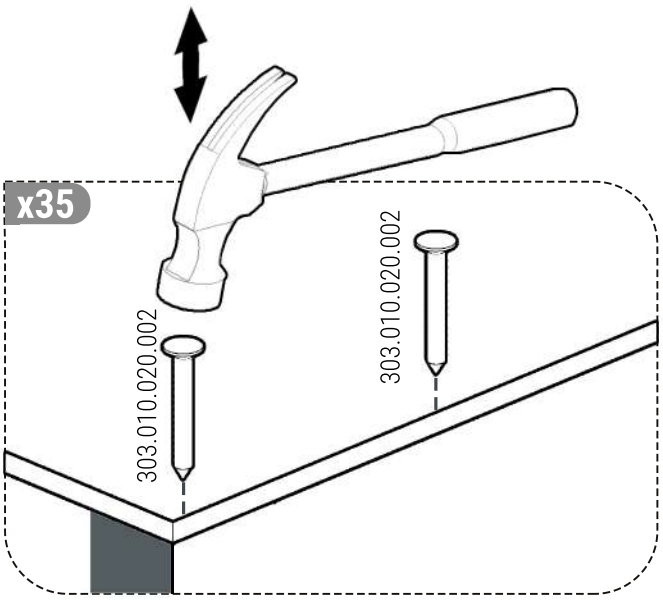

6 Düz menteşeyi hazır hale getirmek için parçaları görselde gösterildiği gibi birbirine bağlayın.

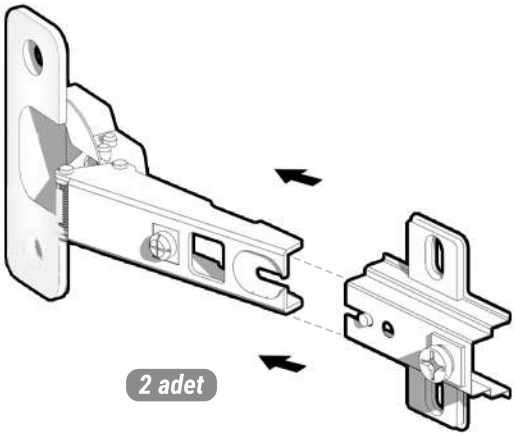

! Parçanın arkadaki pime oturmasına dikkat ediniz.

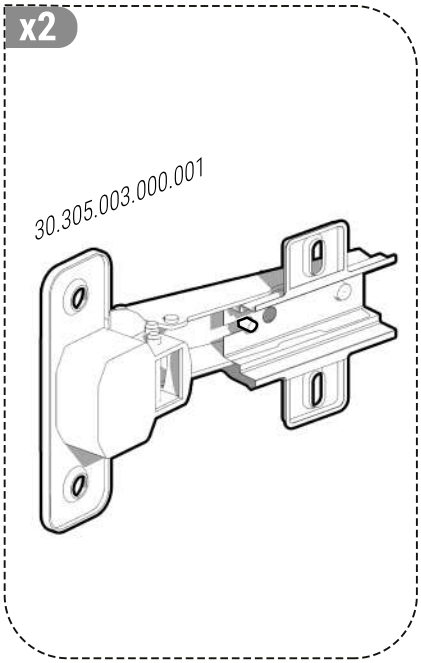

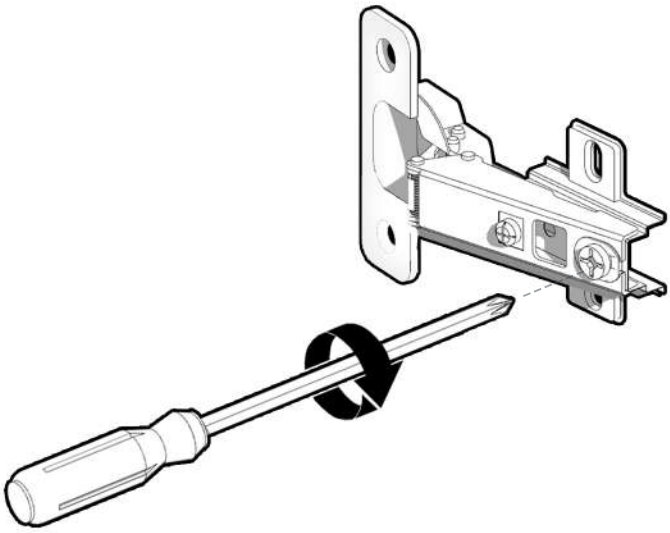

7 Kapak parçalarındaki boşluklara menteşeleri gösterildiği gibi yerleştirin.

! Her kapak parçasına gösterildiği gibi bir adet düz menteşe bir adet frenli menteşe yerleştiriniz.

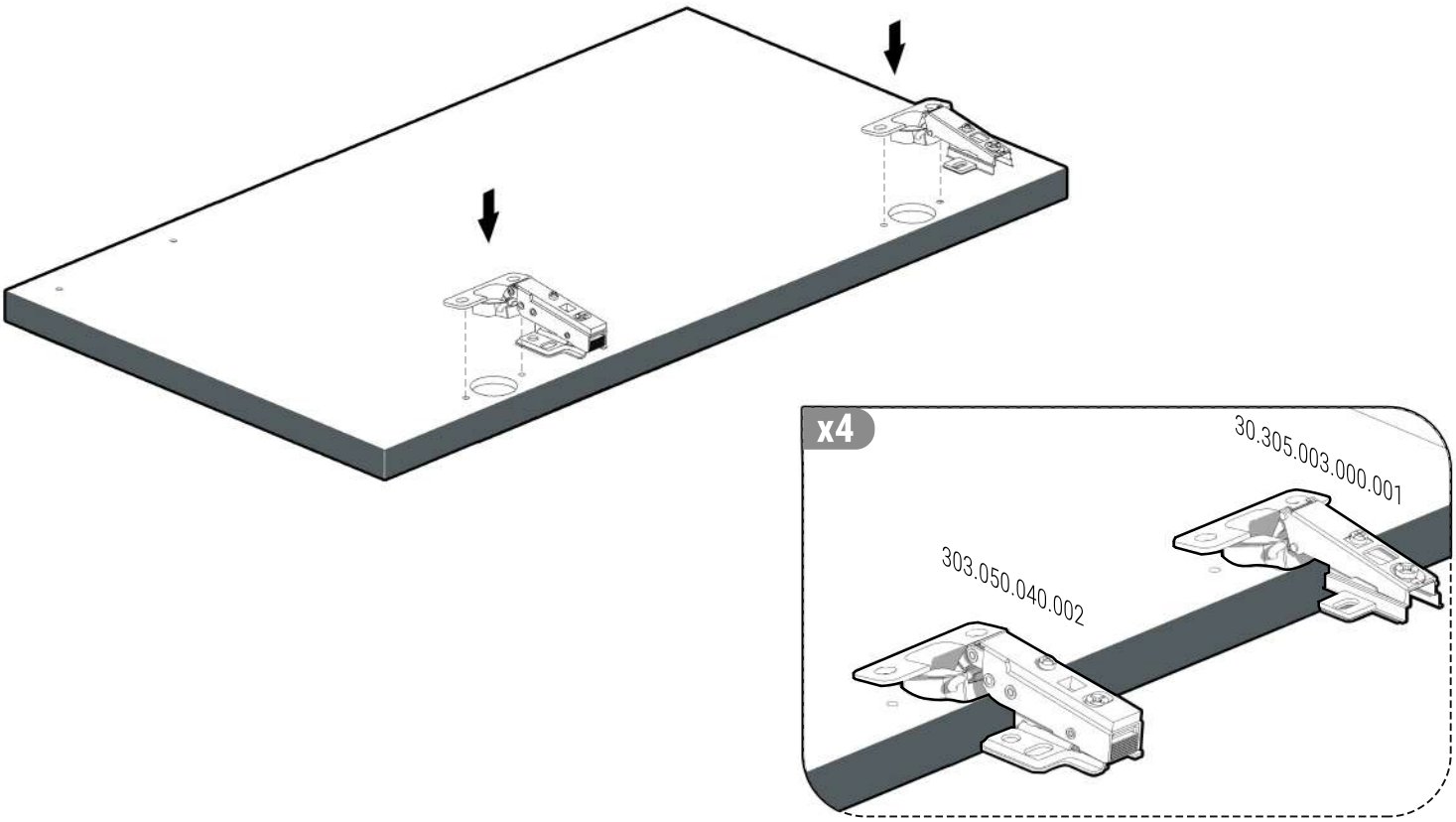

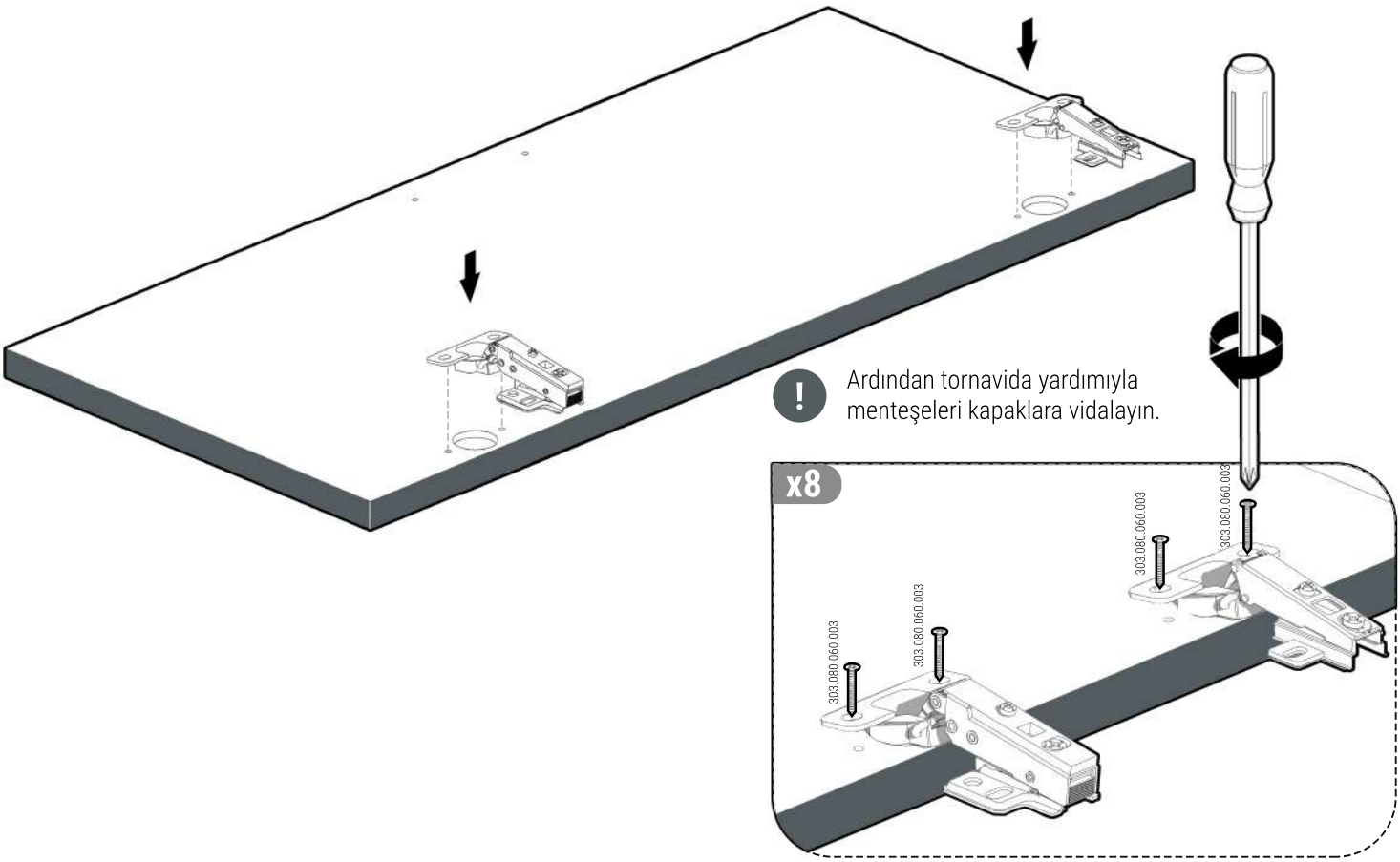

! Ardından tornavida yardımıyla menteşeleri kapaklara vidalayın.

8 Kapakları yan yüzeyler ile birleştirin.

! Kapakları monte ederken üst kapağı üstten, alt kapağı alttan hizalamaya dikkat ediniz.

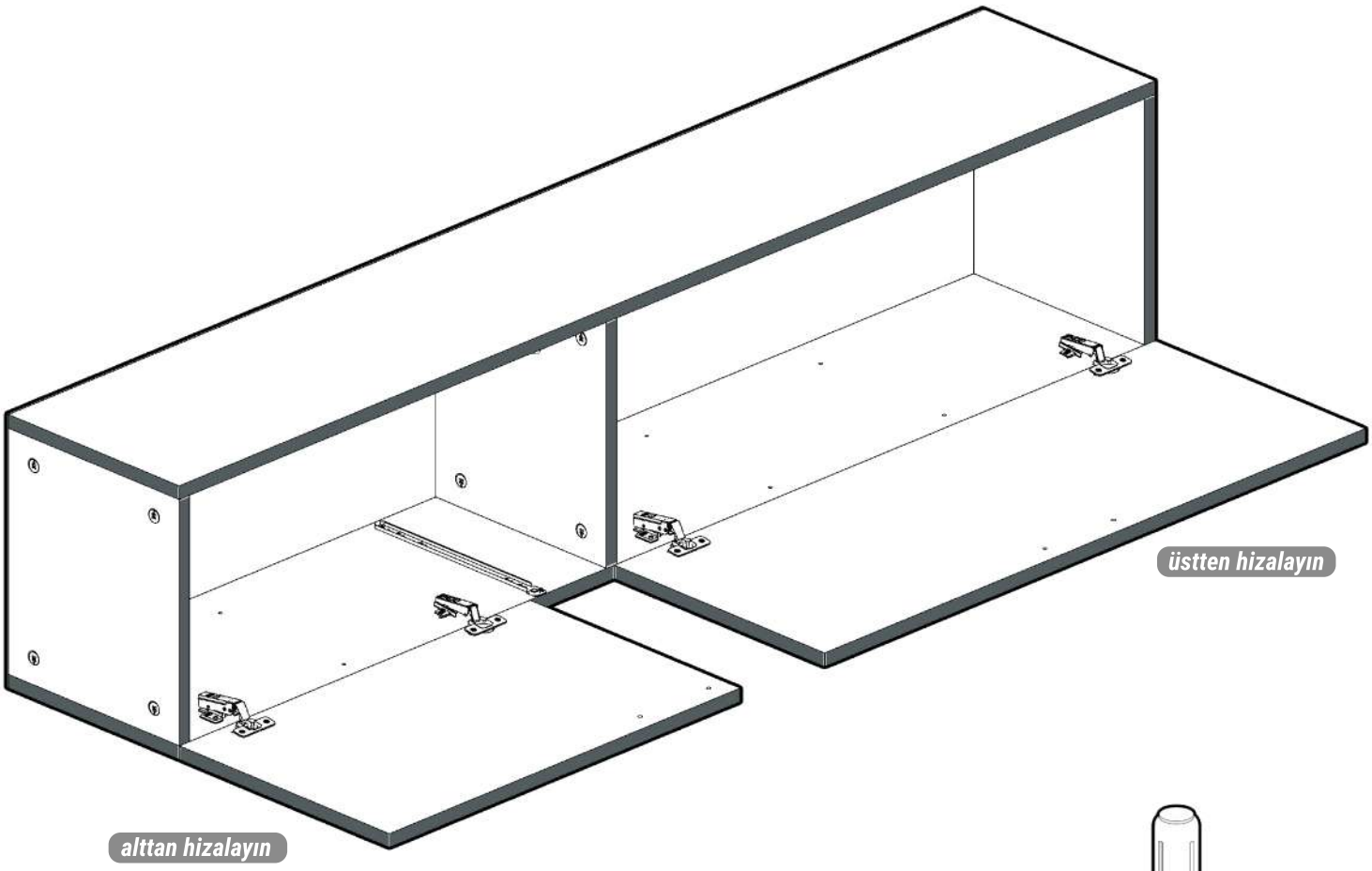

! Ardından tornavida yardımıyla menteşeleri yanlara vidalayın.

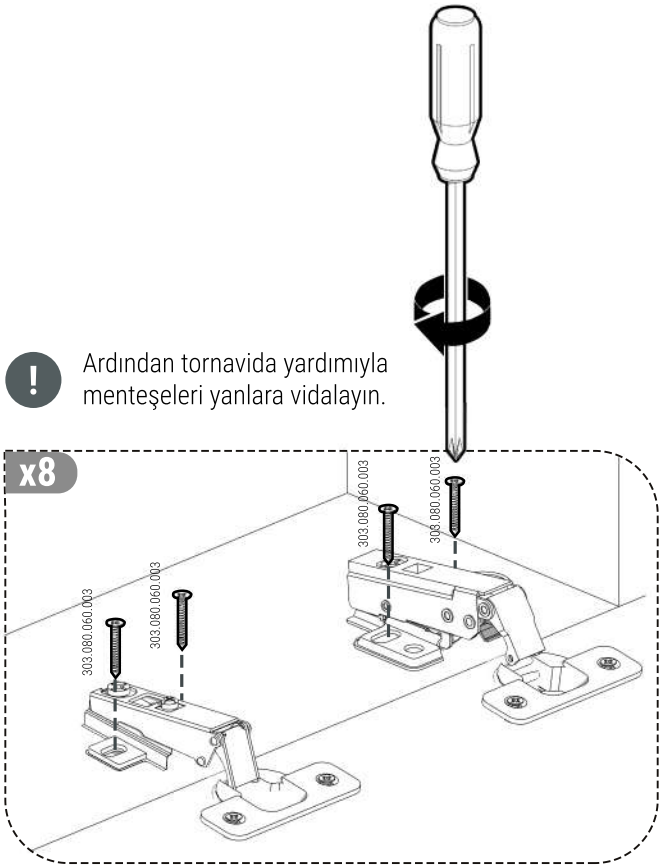

9 Ayakları yerleştirin ve vidalayın.

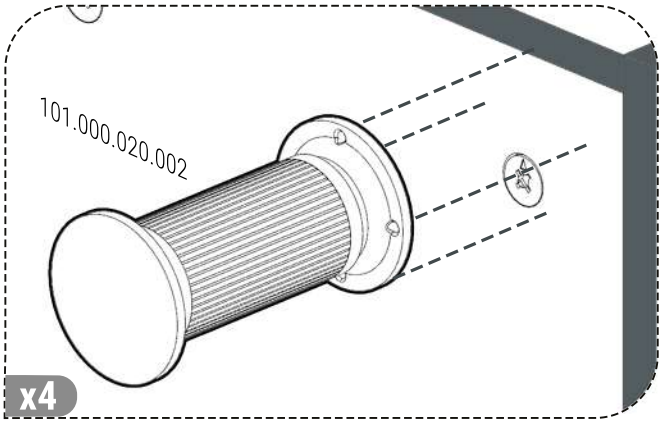

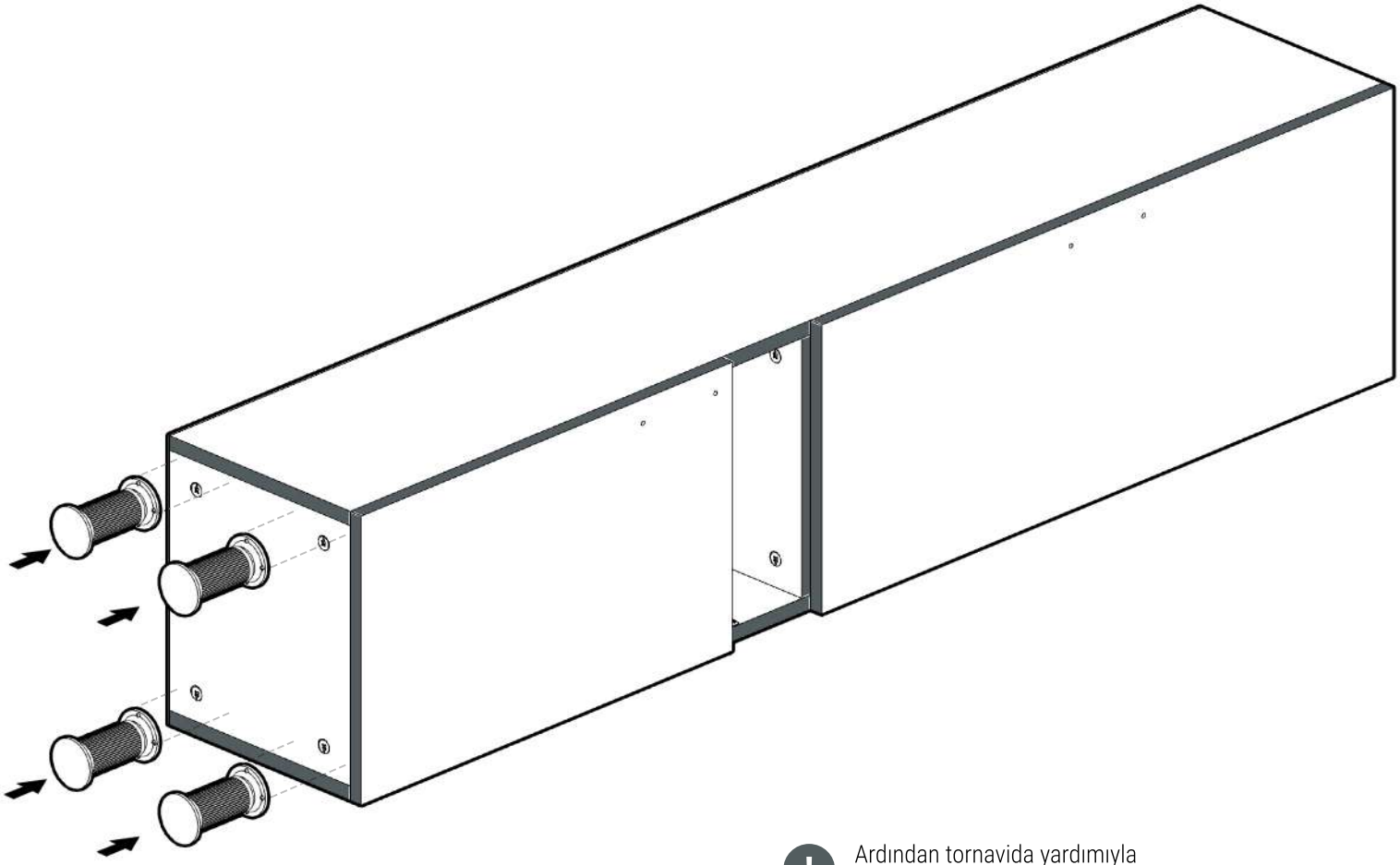

! Ardından tornavida yardımıyla menteşeleri yan yüzeylere vidalayın.

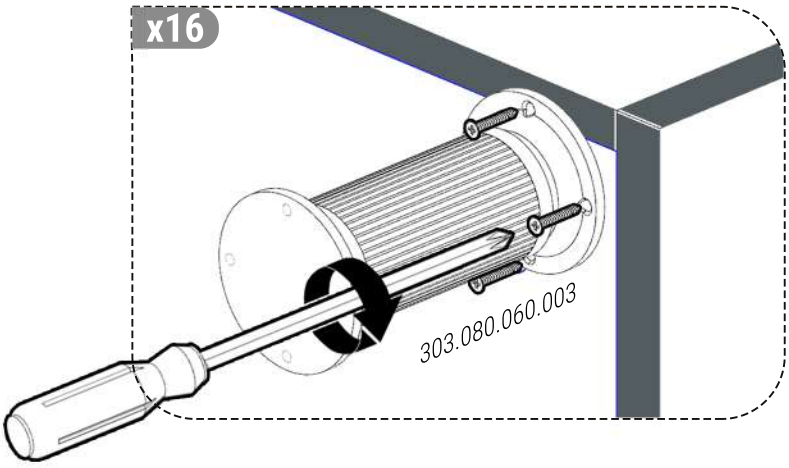

10 Çekmece yüzüne, minifiks ve kavelaları yerleştirin.

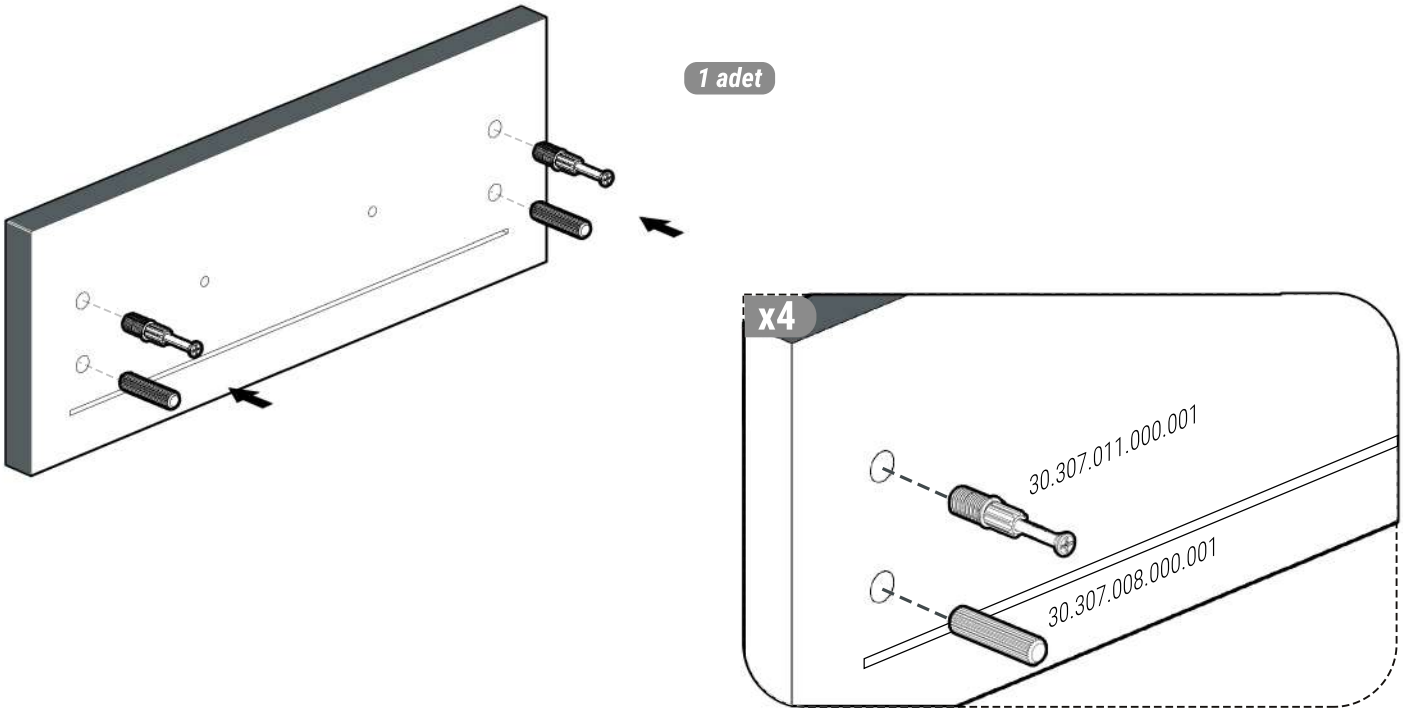

11 Çekmece yüzü ile yan parçaları birleştirin.Minifiks ve kavelaları gösterildiği şekilde yerlerine oturtun.

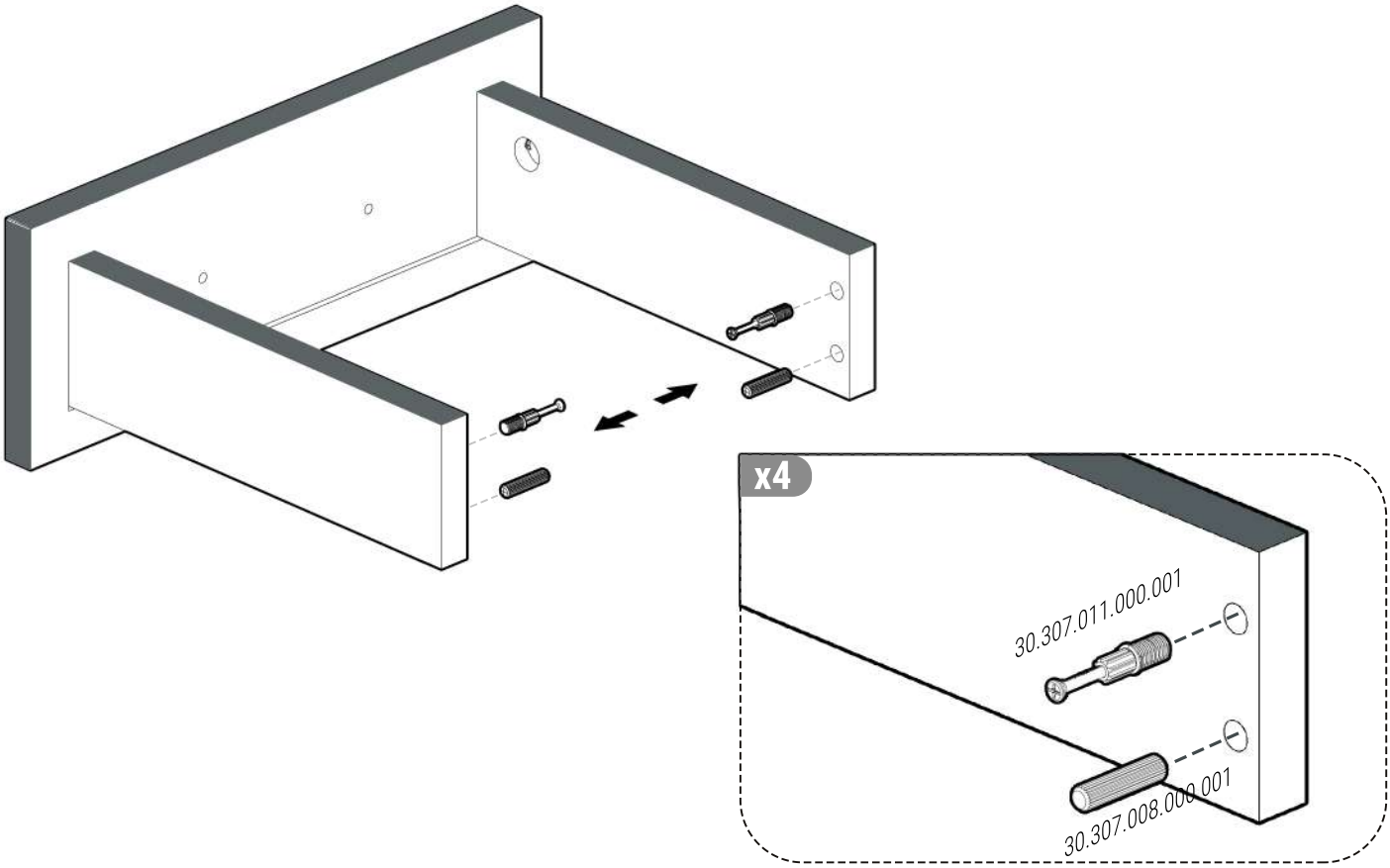

12 Çekmece arkasını, yan kasalar ile birleştirin.

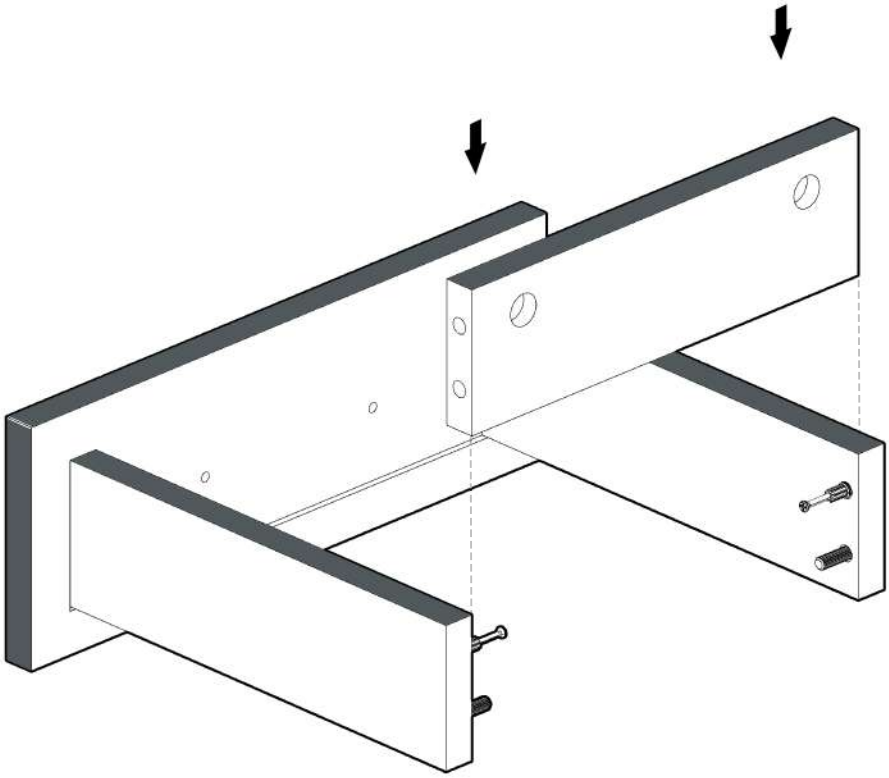

13 Parçalarda yer alan boşluklara minifiks kafalarını oturtun.

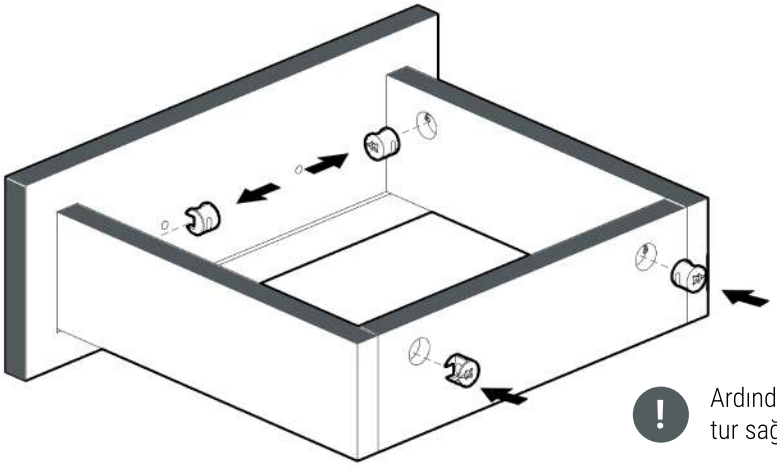

! Ardından tornavida yardımıyla minifiks kafalarını yarım tur sağa döndürün.

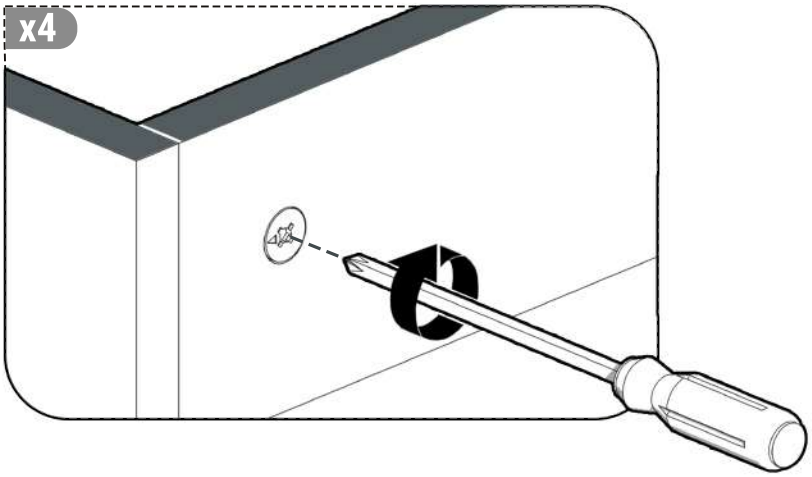

14 Çekmece alt kısmına, ray alt kısmını oturtun ve vidalayın.

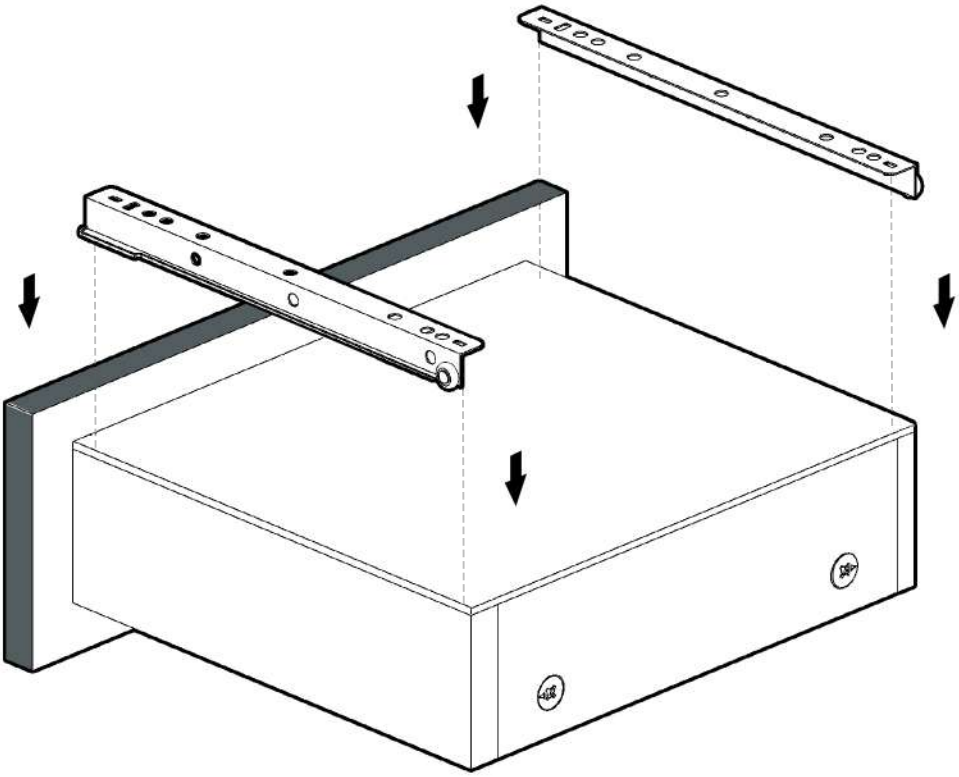

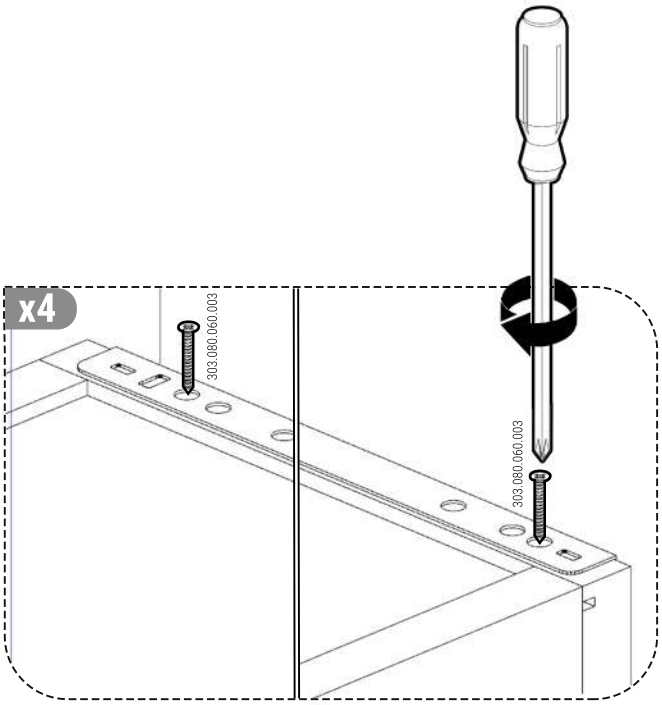

15 Raf pimlerini yerleştirin. Çekmeceyi ve rafları, PVC'li yüzeyleri önde olacak şekilde yerleştirin.

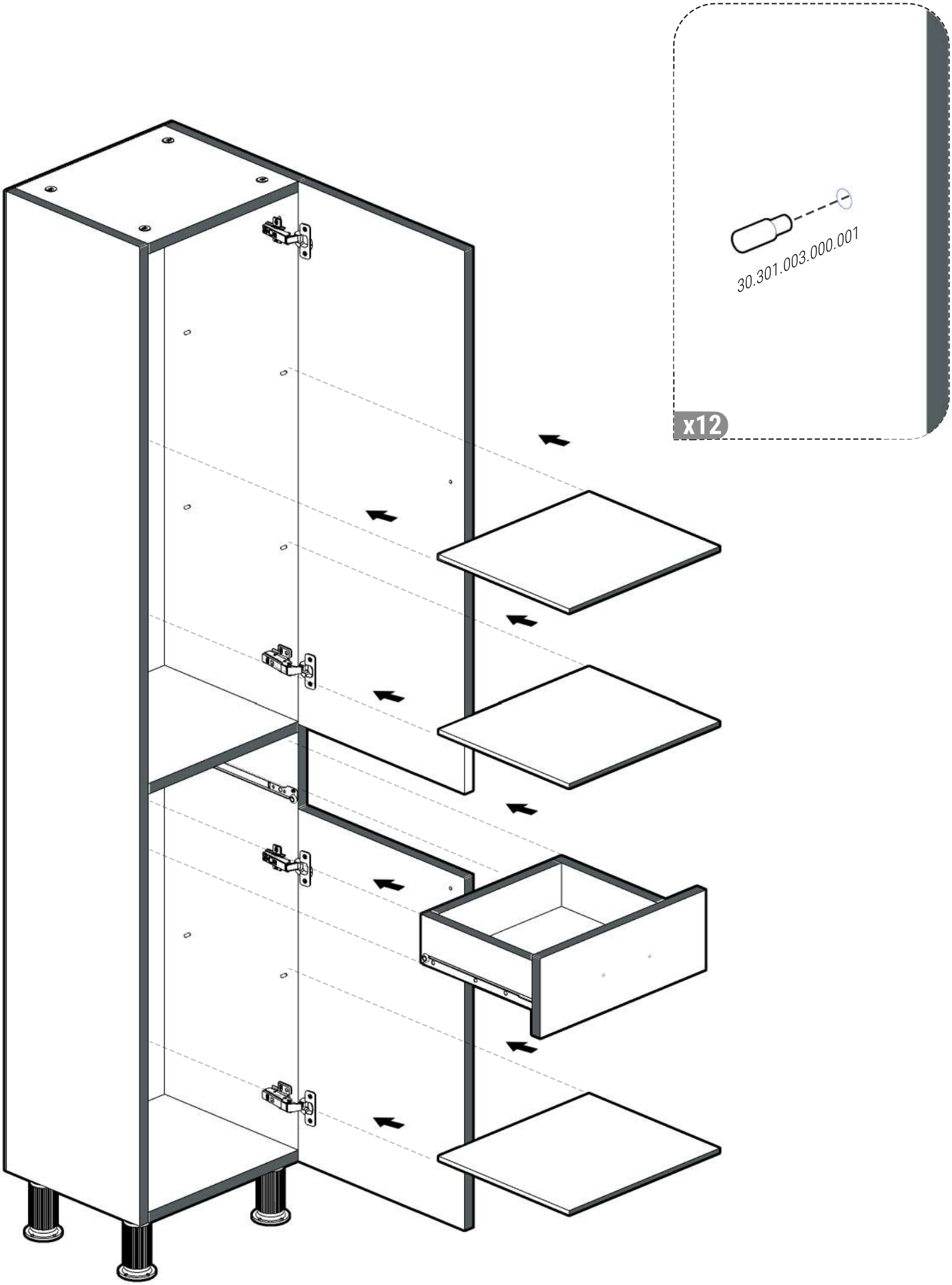

16 Kulpları kapaklara vidalayın ve dolap kurulumunu tamamlayın.

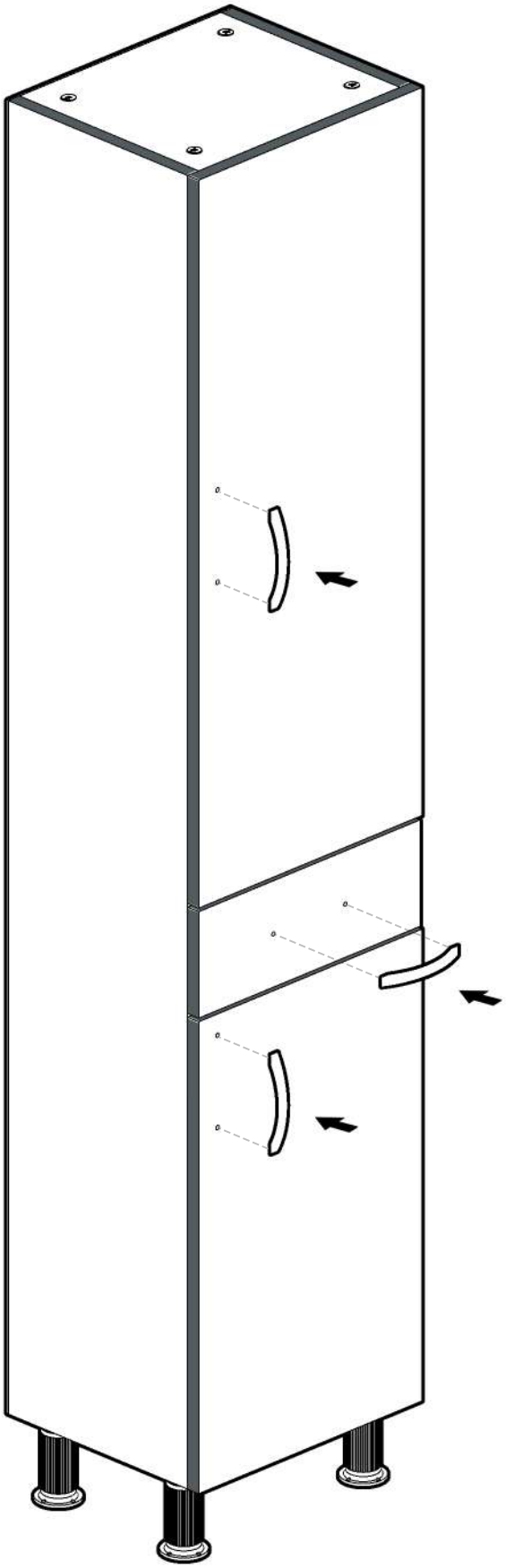

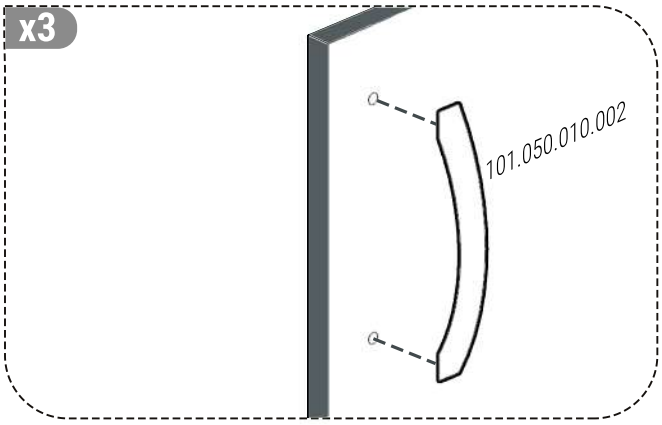
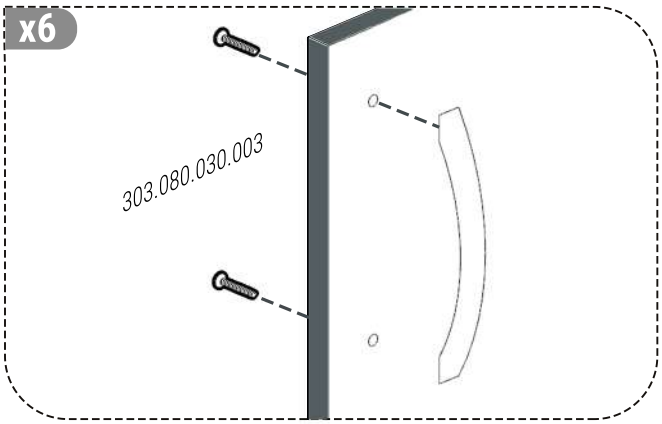
! Tornavida yardımıyla kulpları vidalayın.