ÇİĞDEM TAKIM 65

Kurulum Kitapçığı

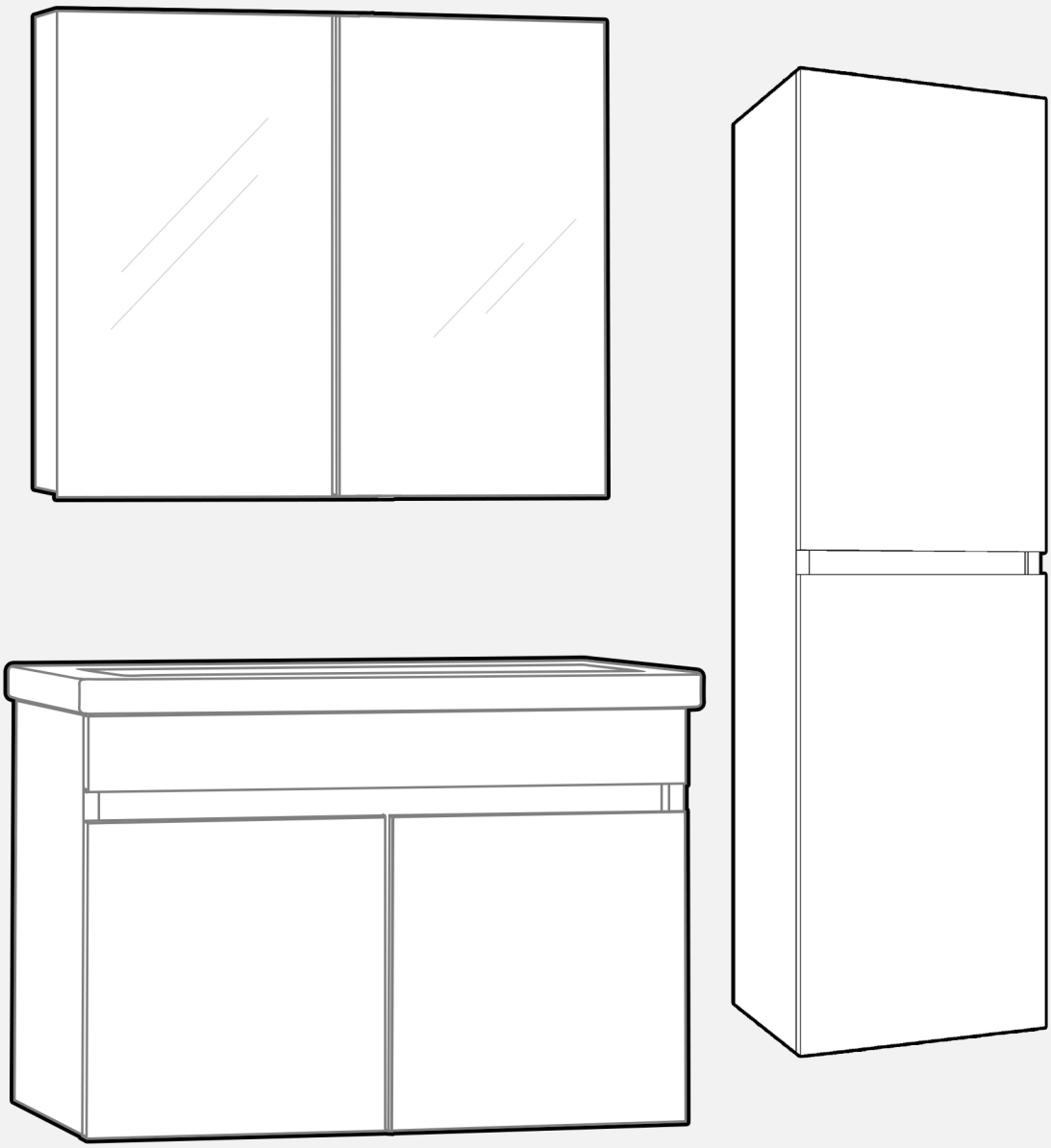

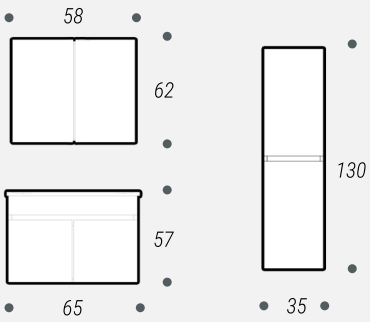

Bizlere Ulaşmak İçin ;

İnternet Sitesi : **ozceden.com**

Mail : **info@ozcebanyo.com**

İnstagram : **ozceden**

özce banyo

ÜRÜN PARÇALARI

üst dolap

x20

303.080.060.003
vida (3.5x16)

x2

303.080.040.002
vida (5x50)

x4

30.307.011.000.001
minifiks

x4

30.307.008.000.001
kavela

x2

30.307.010.000.001
dübel

x2

30.307.009.000.001
askı aparatı

x4

30.307.012.000.001
minifiks gövde

x2
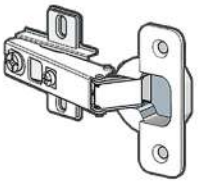
30.305.003.000.001
düz menteşe

x2
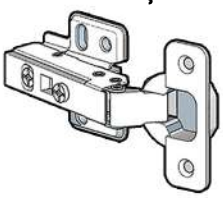
303.050.040.002
frenli menteşe

x25
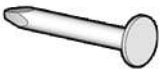
303.010.020.002
arkalık çivisi

x8
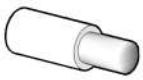
30.301.003.000.001
raf pimi

Kurulum için gerekli ekipmanları temin ediniz

PVC'li Yüzey

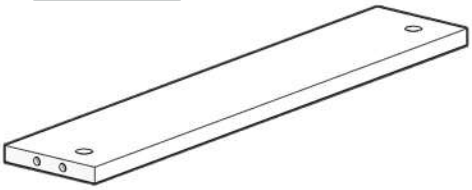

ALT-ÜST **2 adet**
13.5 x 54.6cm

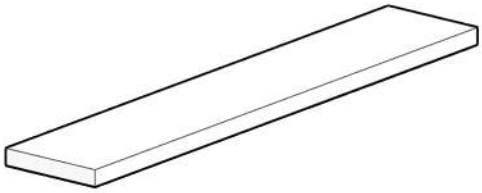

RAF **2 adet**
13 x 54.6cm

YAN **2 adet**
13.5 x 61cm

SOL KAPAK **1 adet**
31.2 x 61.7cm

SOL AYNA **1 adet**
31.2 x 61.7cm

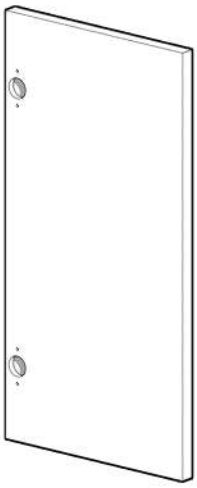

SAĞ KAPAK **1 adet**
26.5 x 61.7cm

SAĞ AYNA **1 adet**
26.5 x 61.7cm

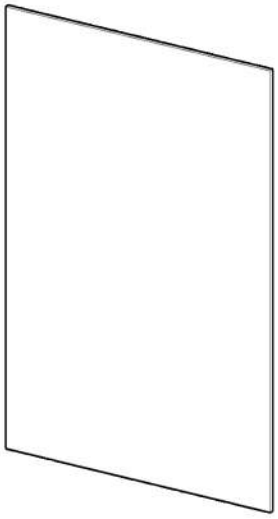

ARKALIK **1 adet**
58.2 x 61cm

1 Yan parçaların yüzeylerinde yer alan deliklere minifiks ve kavelaları gösterildiği gibi yerleştirin.

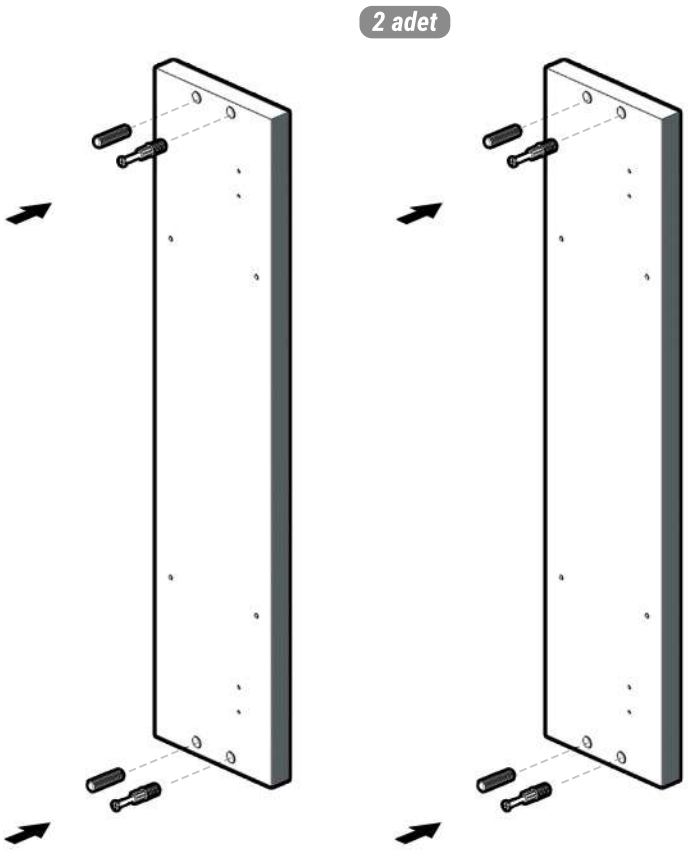

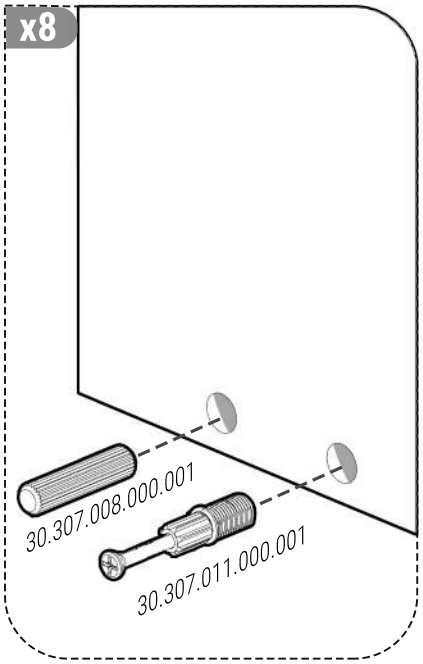

2 Alt ve üst parçalara minifiks kafalarını oturtun.

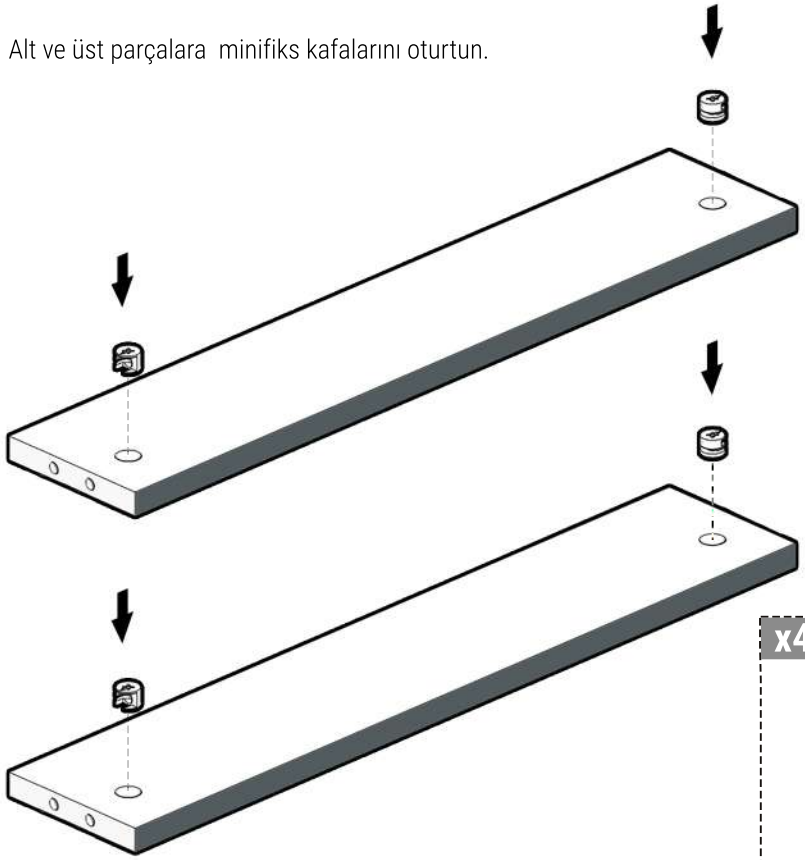

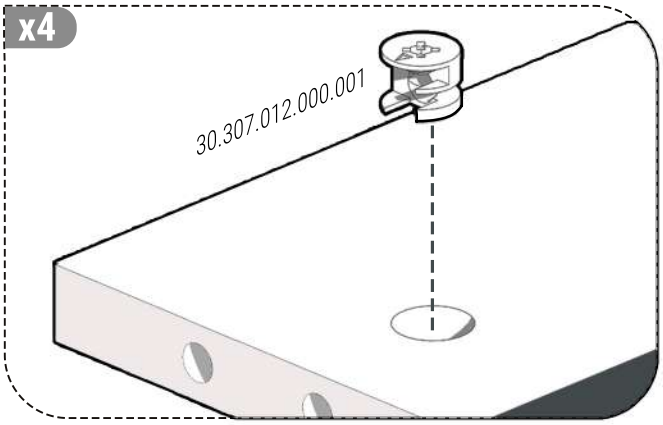

3 Alt ve üst parçaları yan parçalar ile birleştirin. Minifiks bulunan yüzeylerin üst parçada üstte, alt parçada altta yer almasına dikkat edin.

! Pvc'li yüzeylerin gösterildiği gibi konumlanmasına dikkat ediniz.

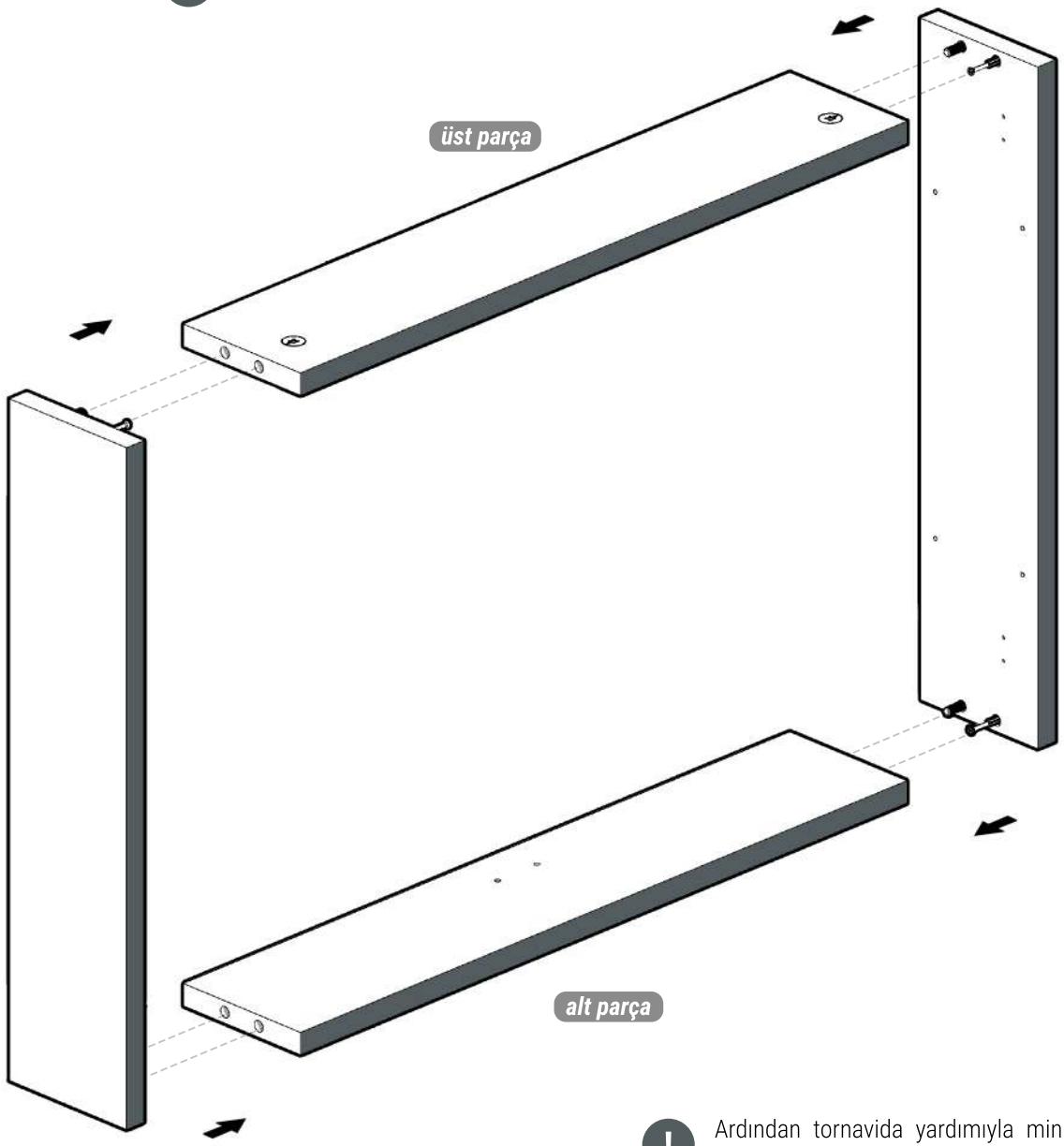

! Ardından tornavida yardımıyla minifiks kafalarını yarım tur sağa döndürün.

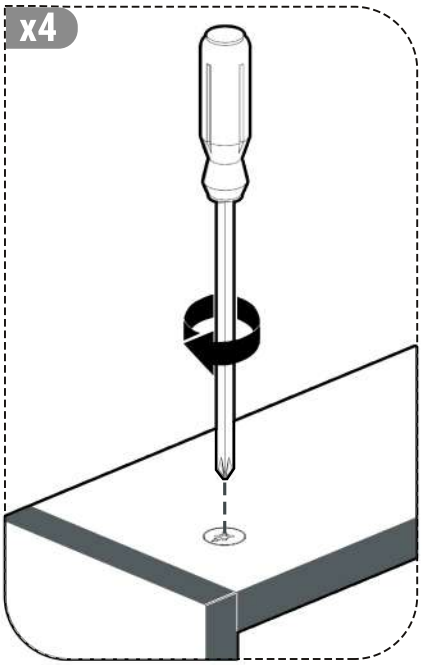

4 Düz menteşeyi hazır hale getirmek için parçaları görselde gösterildiği gibi birbirine bağlayın.

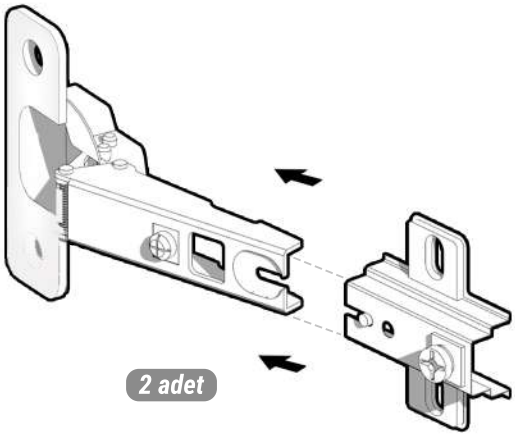

! Parçanın arkadaki pime oturmasına dikkat ediniz.

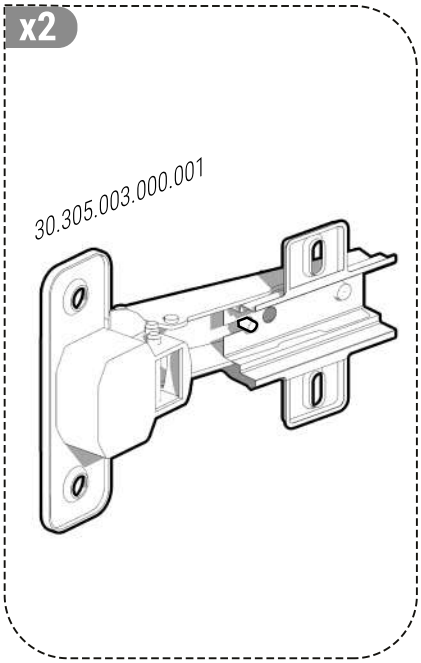

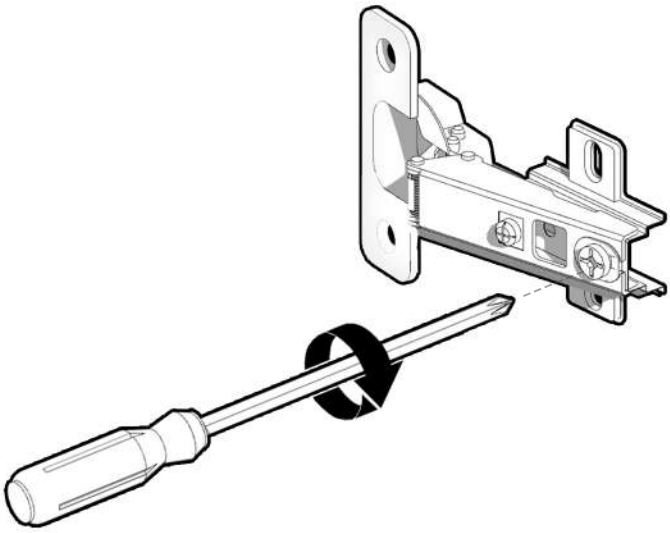

5 Kapak parçalarındaki boşluklara menteşeleri gösterildiği gibi yerleştirin.

! Her kapak parçasına gösterildiği gibi bir adet düz menteşe bir adet frenli menteşe yerleştiriniz.

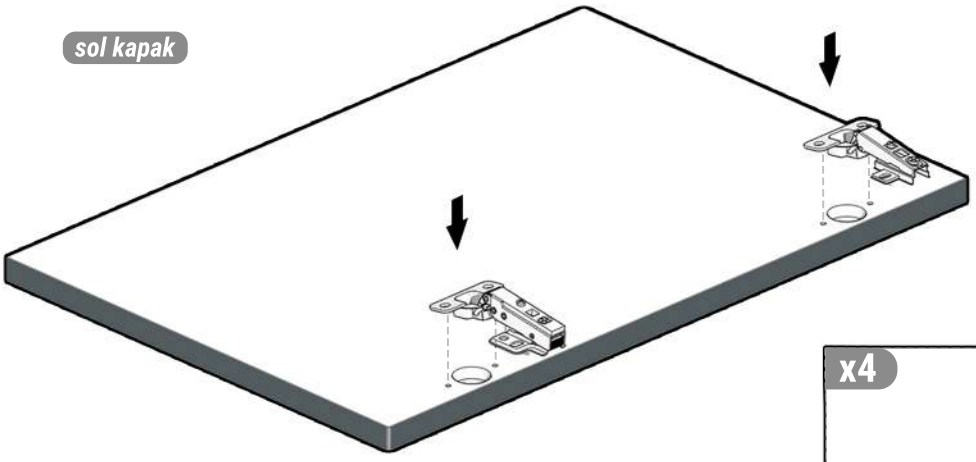

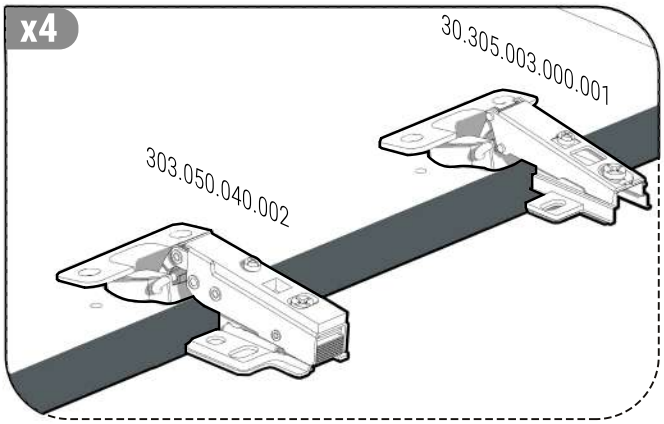

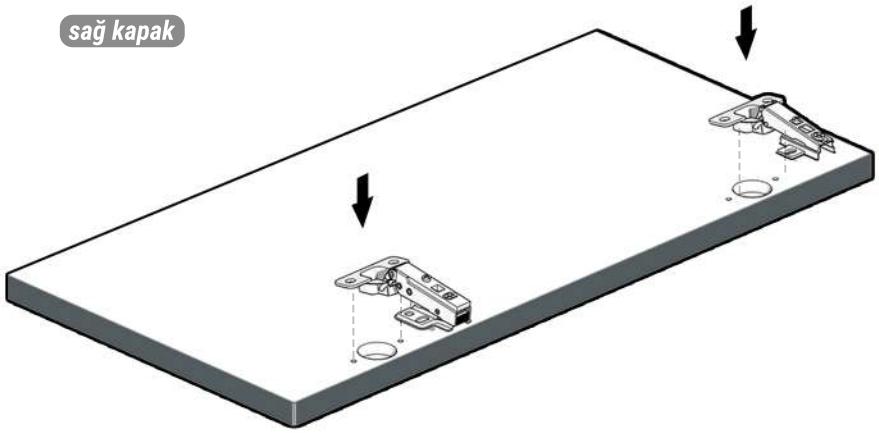

! Ardından tornavida yardımıyla menteşeleri kapaklara vidalayın.

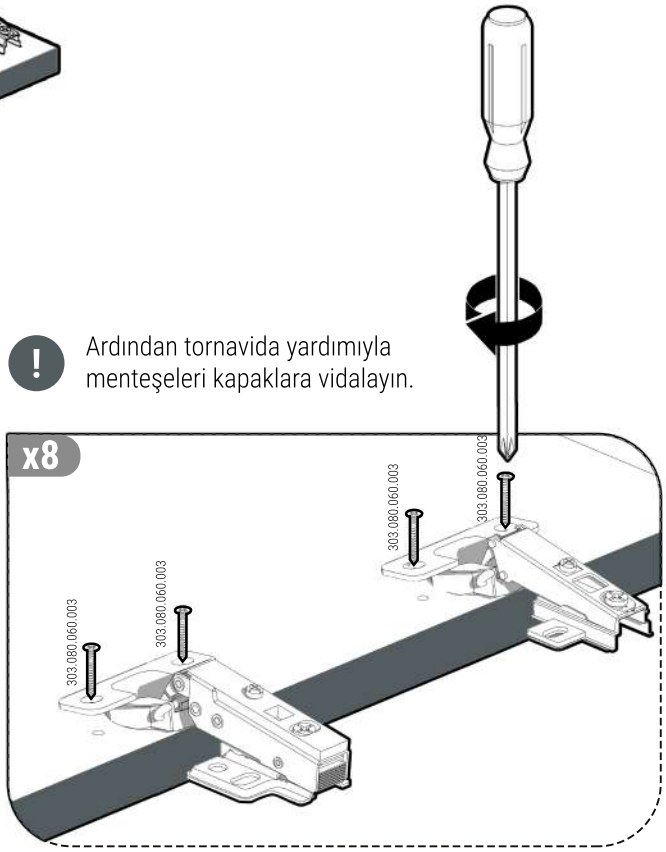

6 Kapakları yan yüzeyler ile birleştirin.

! Kapak parçalarını monte ederken üstten hizalamaya ve sağ kapağın sağda,sol kapağın solda olmasına dikkat ediniz.

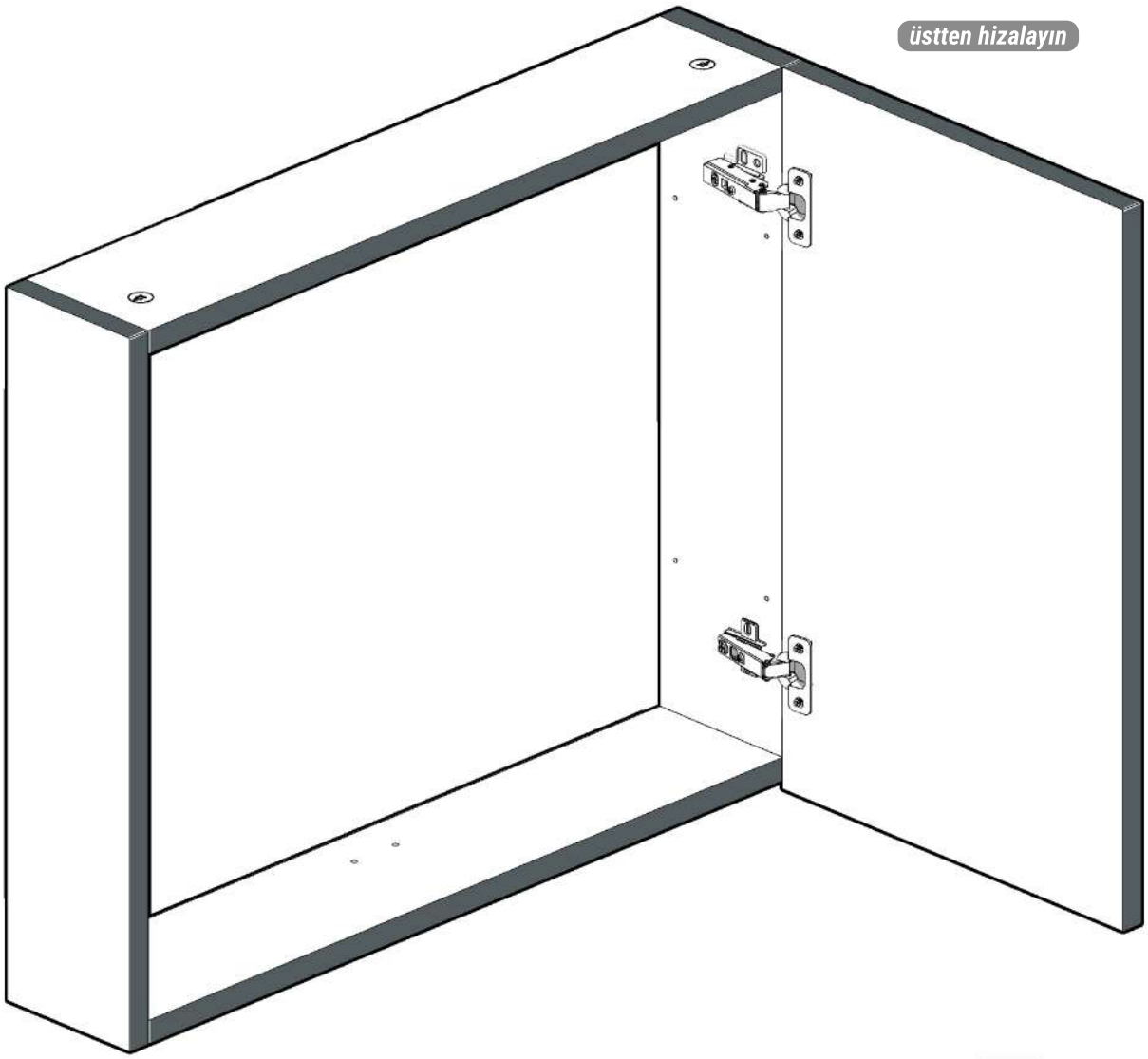

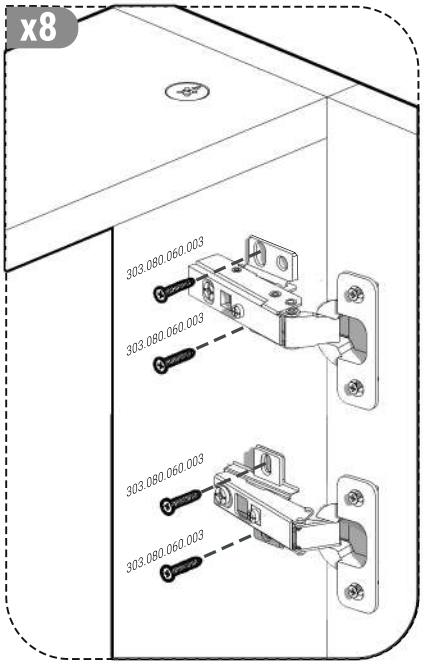

7 Dolabın arka yüzeyine Arkalığı çiviler ile sabitleyin.

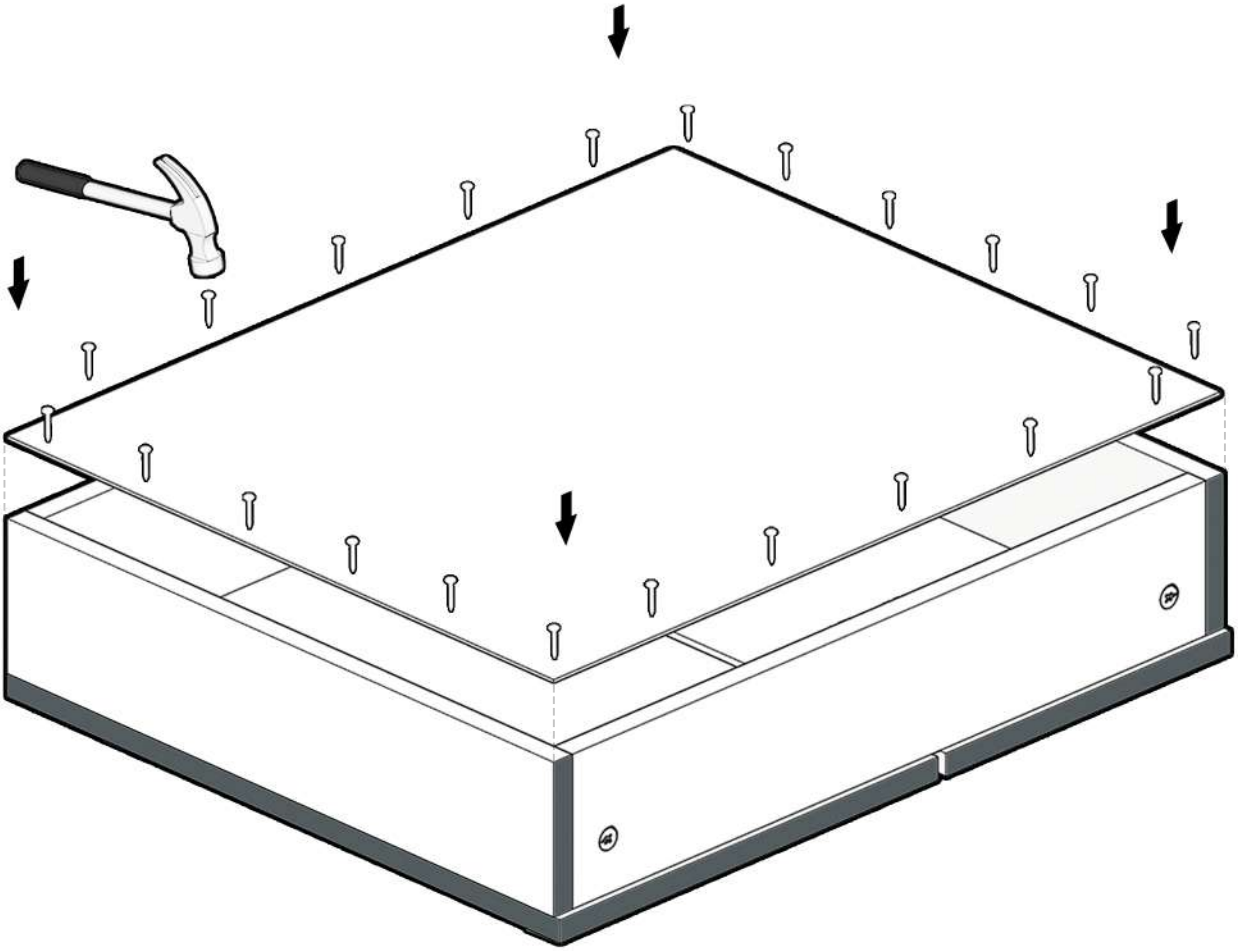

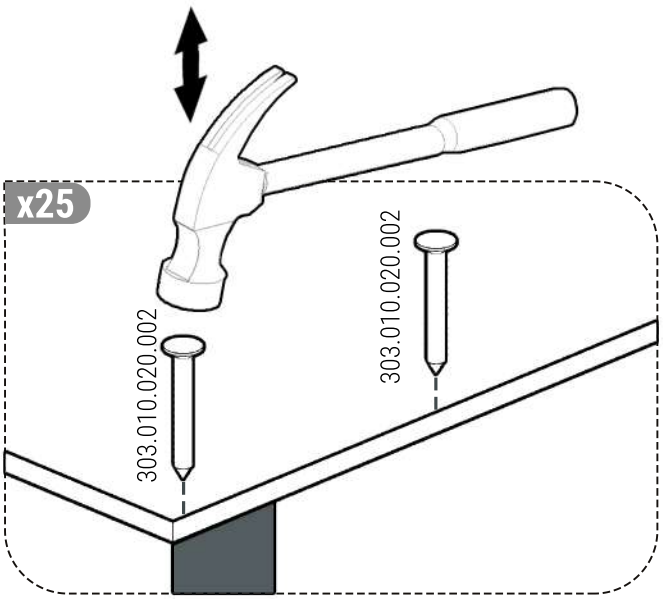

8 Askı aparatlarını yerleştirin ve vidalayın.

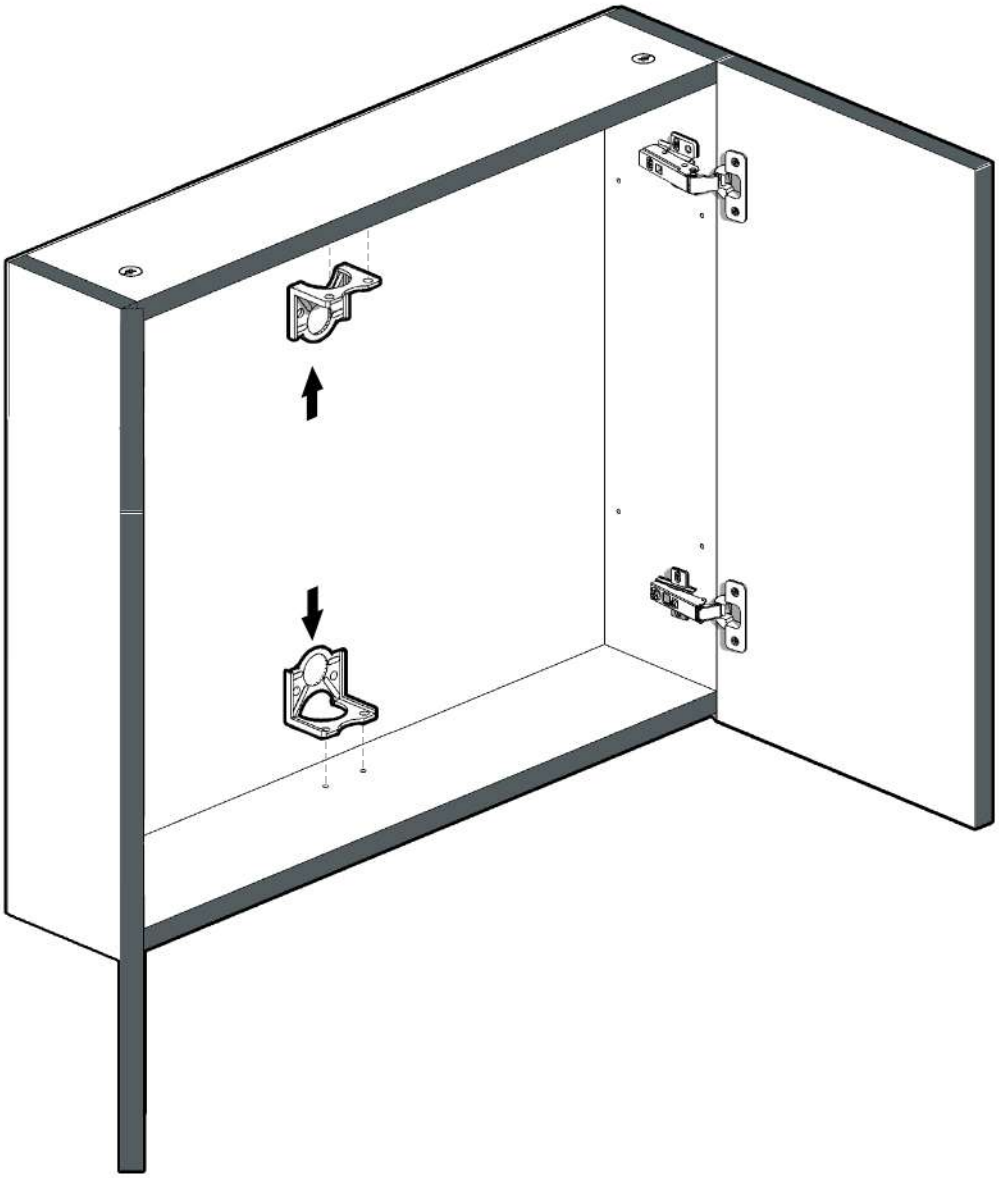

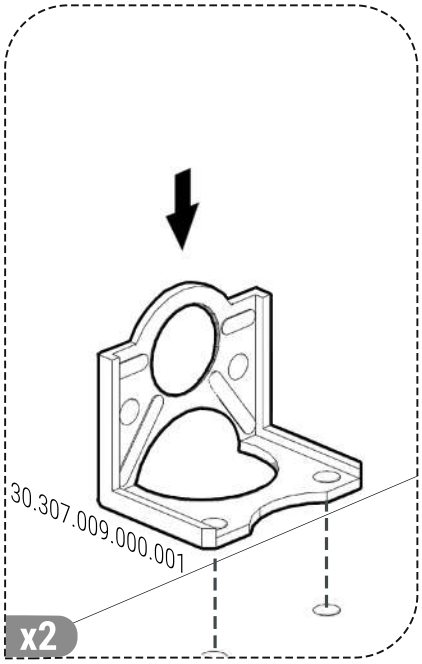

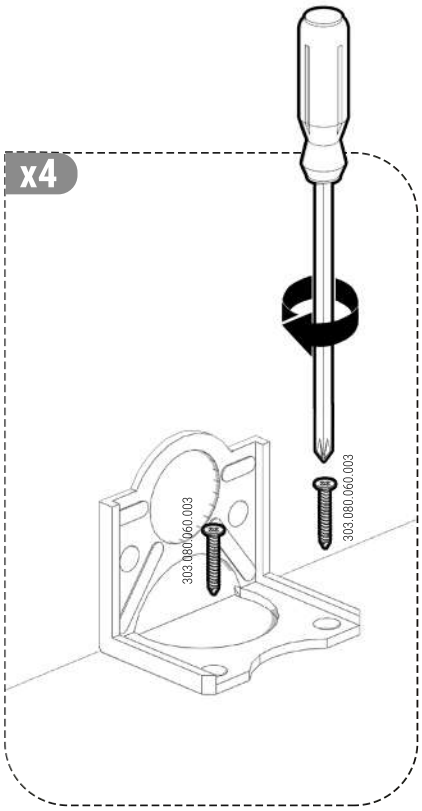

9 Aynaları yapıştırmak için dolap yüzeylerine çift taraflı bant uygulayın. Ayna parçalarını dolap yüzeyine baskı uygulayarak yapıştırın.

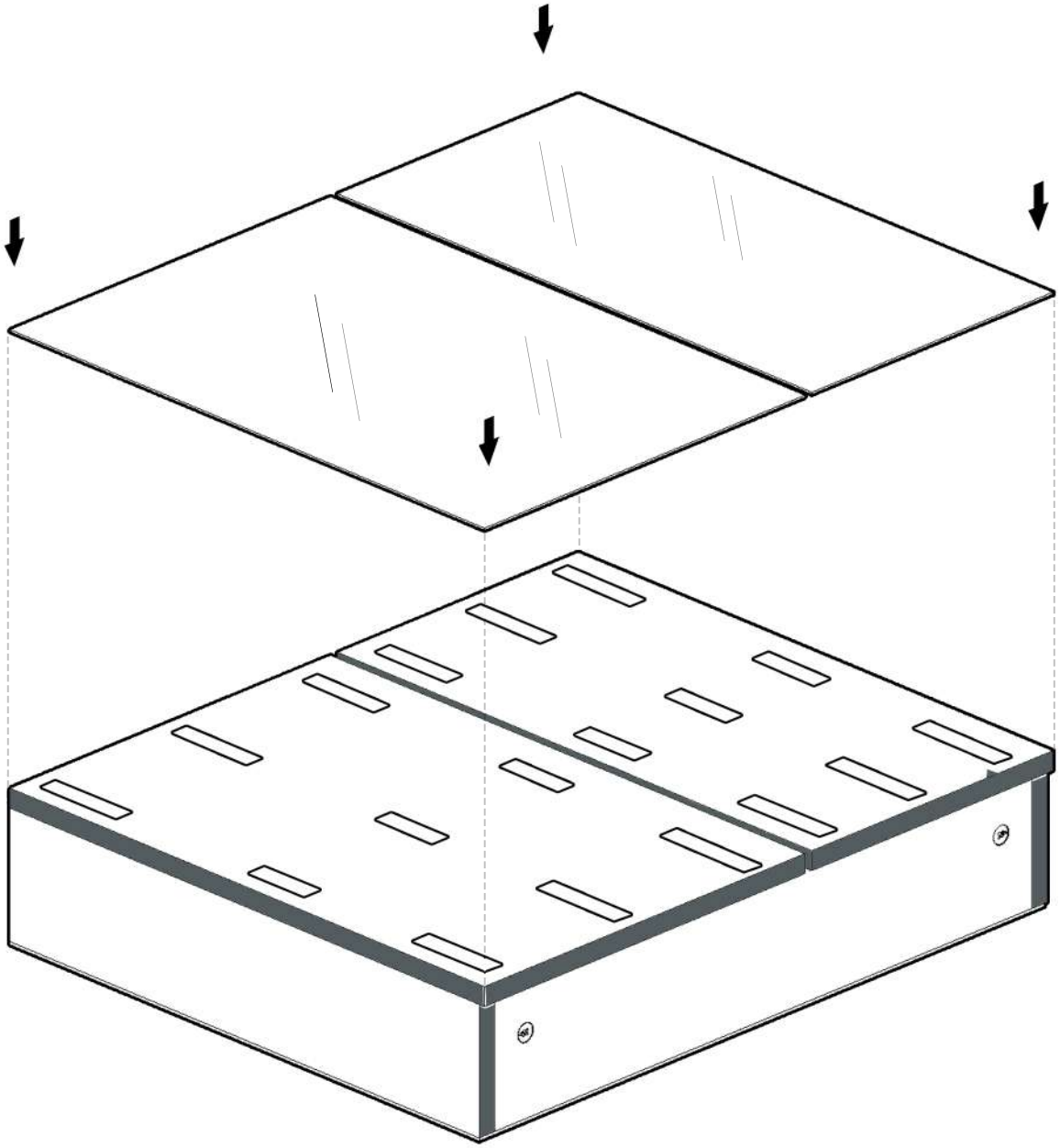

10 **İsteğe bağlı** olarak alt dolaptan 30cm yukarı baz alarak askı aparatlarının olduğu alanda duvara delik açın.Plastik dübeli,deldiğiniz duvar yüzeyine takın. Ardından gösterildiği gibi askı aparatını vidalayarak dolabı sabitleyin.

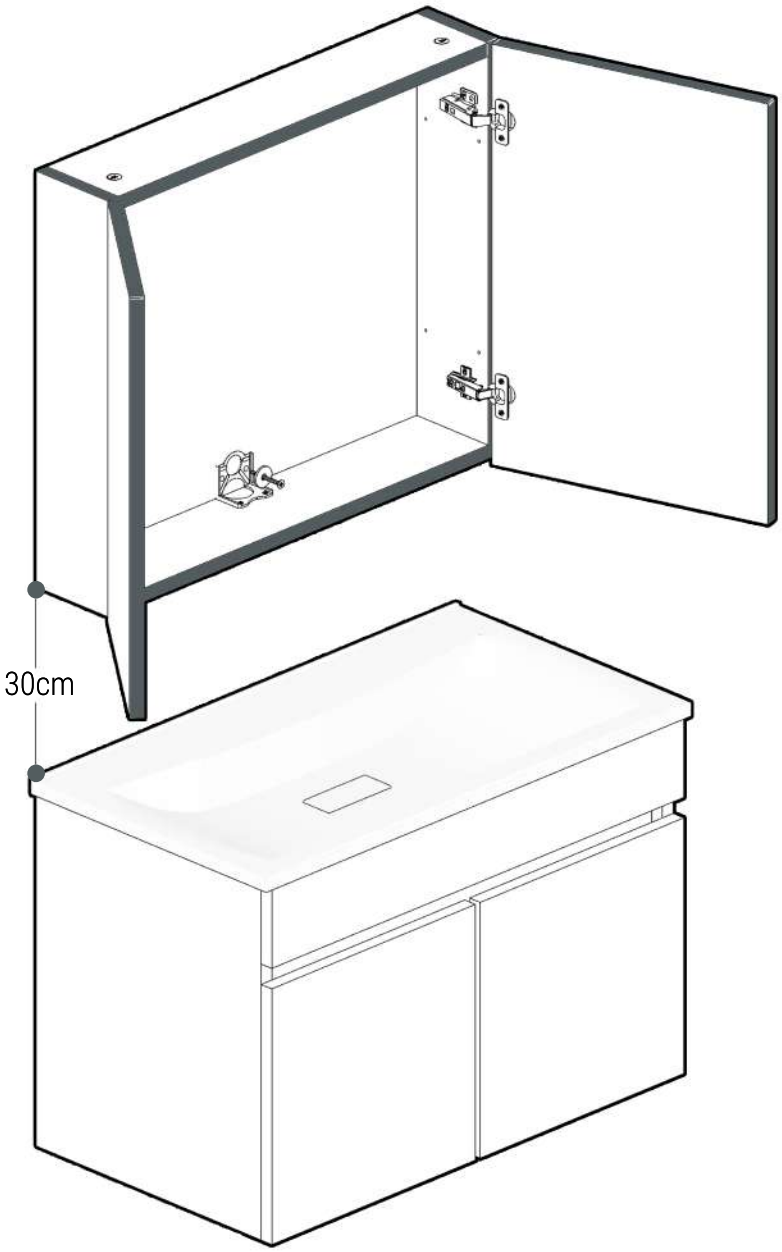

! Askı aparatlarının bulunduğu yerlerden duvarda işaretleme yapınız. İşaretleme yaptığınız noktaların dengede olmasına dikkat ediniz.

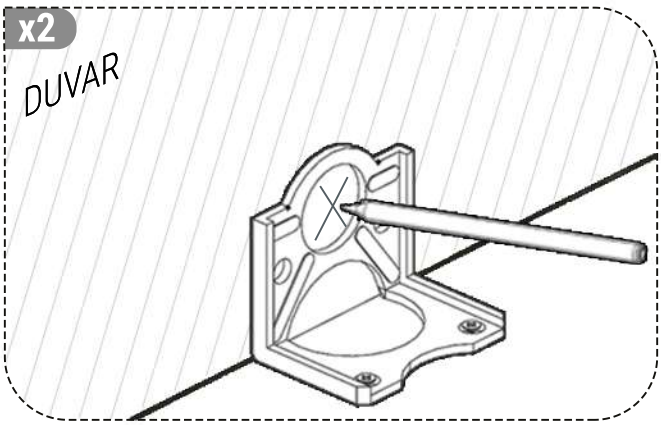

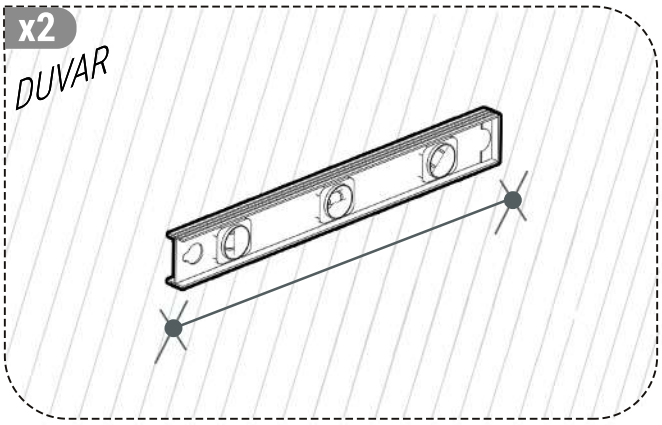

! Matkap ile duvarda delik açınız.

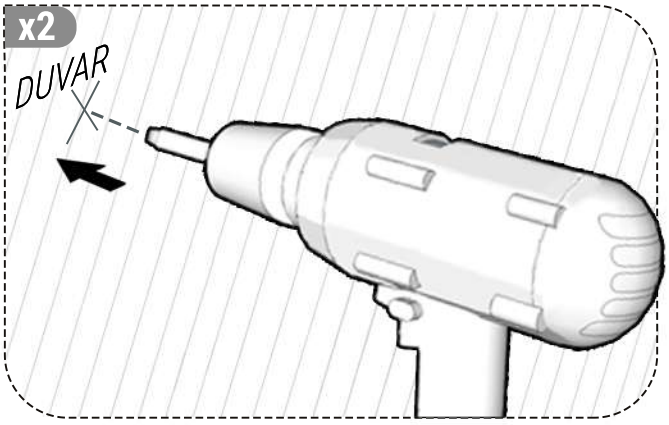

! Dübelleri açtığınız deliklere yerleştiriniz.

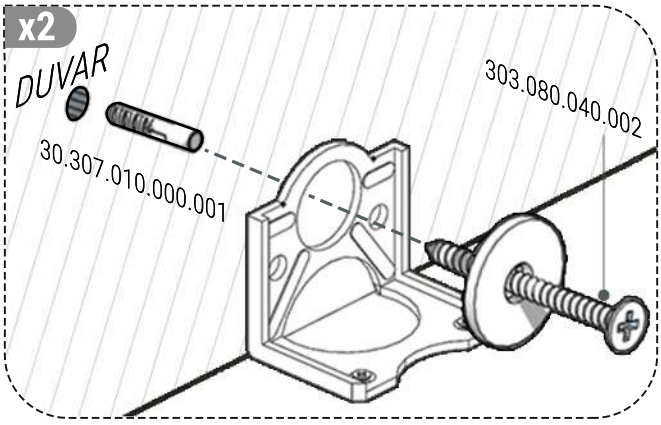

11 Raf pimlerini yerleştirin. Rafları, PVC'li yüzeyleri önde kalacak şekilde oturtun ve üst dolap kurulumunu tamamlayın.

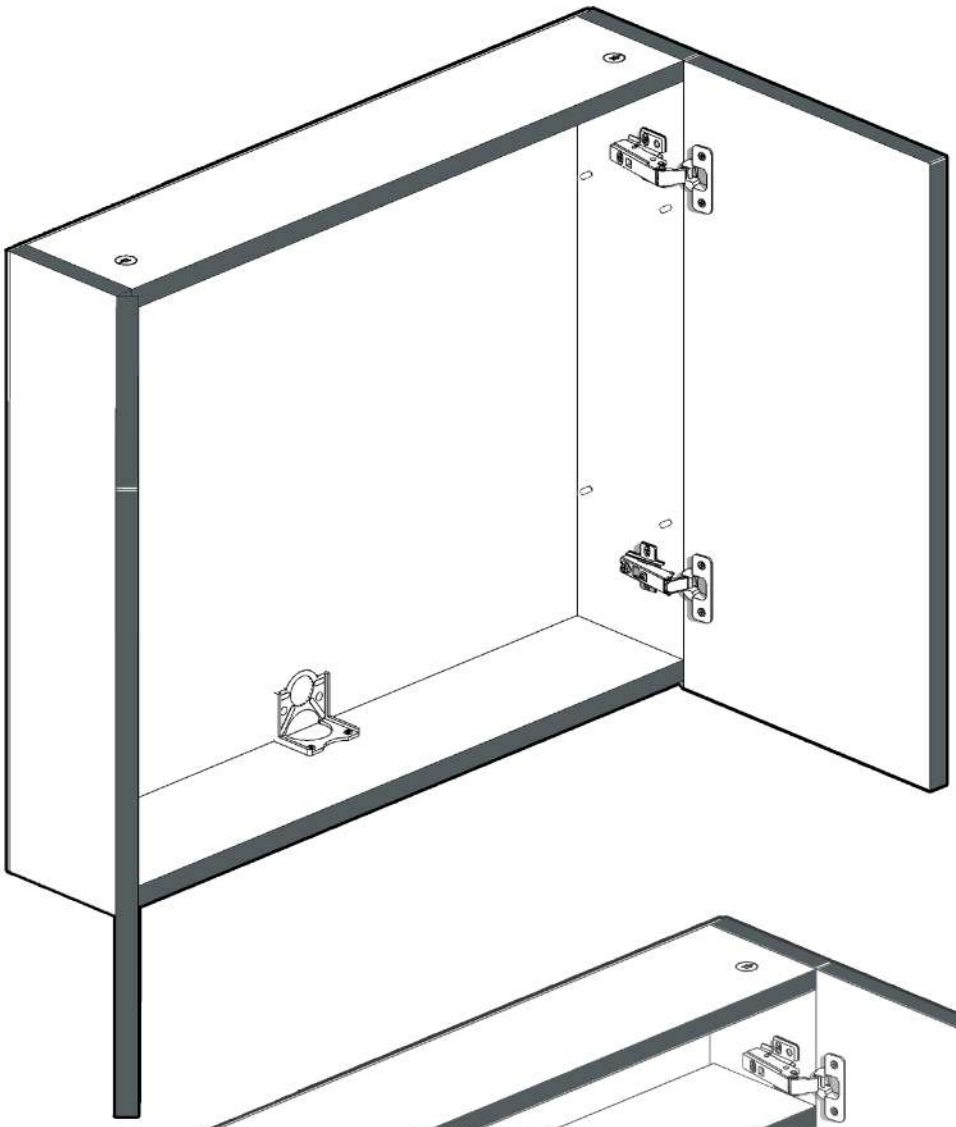

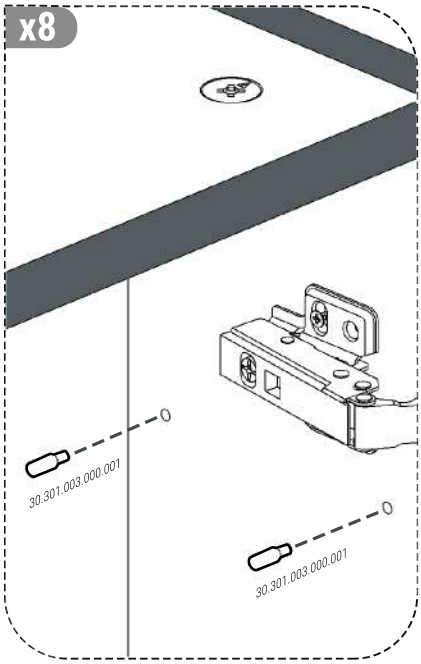

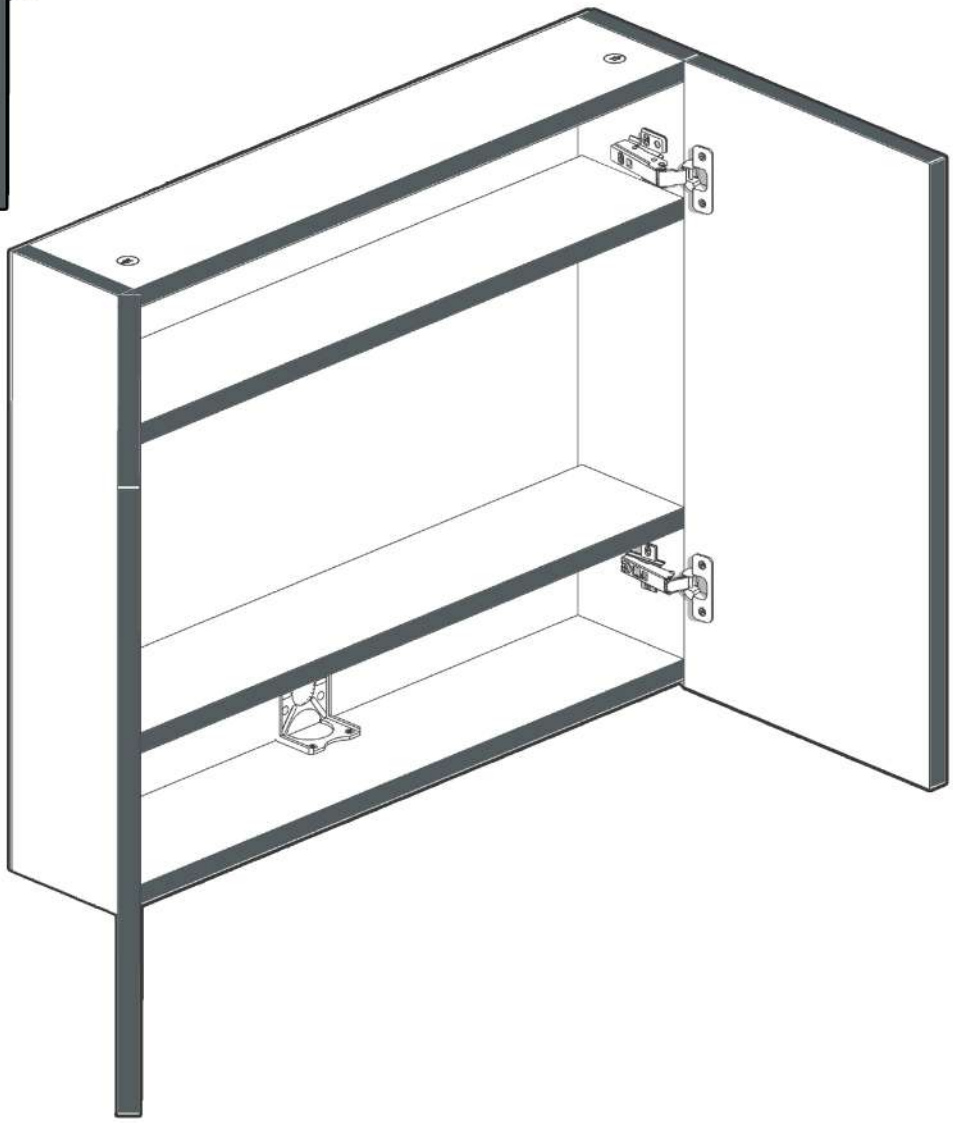

ÜRÜN PARÇALARI

alt dolap

x20

303.080.060.003
vida (3.5x16)

x2

303.080.040.002
vida (5x50)

x8

30.307.011.000.001
minifiks

x8

30.307.008.000.001
kavela

x4

30.307.010.000.001
dübel

x2

30.307.009.000.001
askı aparatı

x2

30.307.012.000.001
minifiks gövde

x2 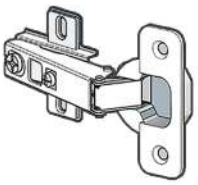

30.305.003.000.001
düz menteşe

x2 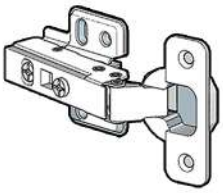

303.050.040.002
frenli menteşe

Kurulum için gerekli ekipmanları temin ediniz

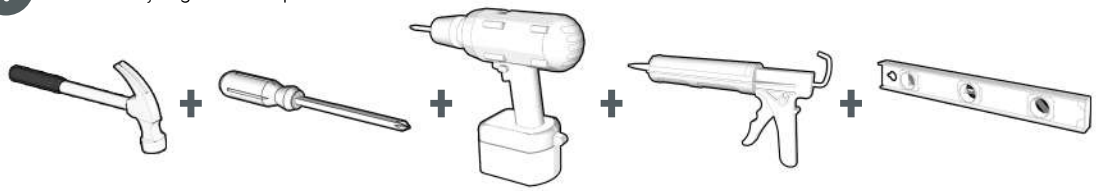

PVC'li Yüzey

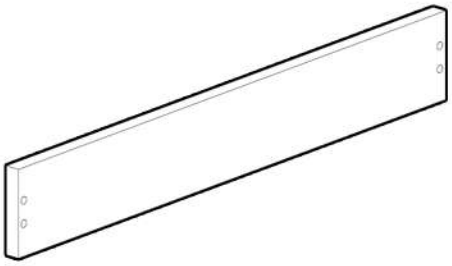

PANEL **1 adet**
11.5 x 62cm

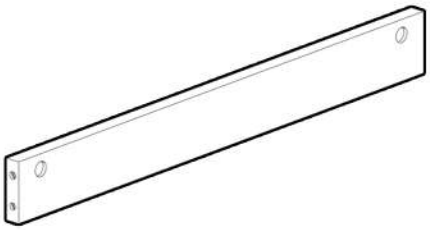

KAYIT **1 adet**
8 x 58.5cm

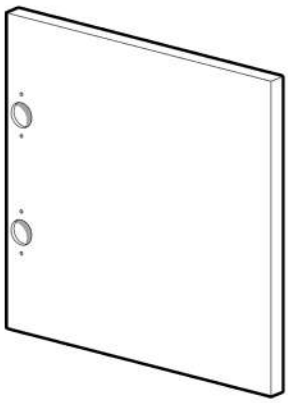

KAPAK **2 adet**
37.5 x 30.3cm

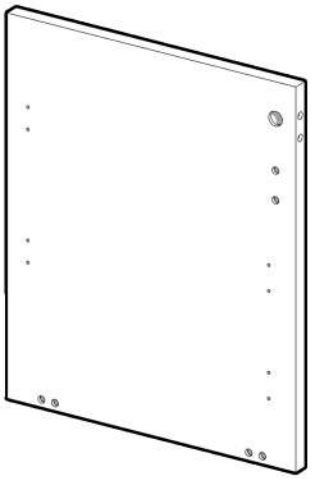

YAN **2 adet**
42 x 52cm

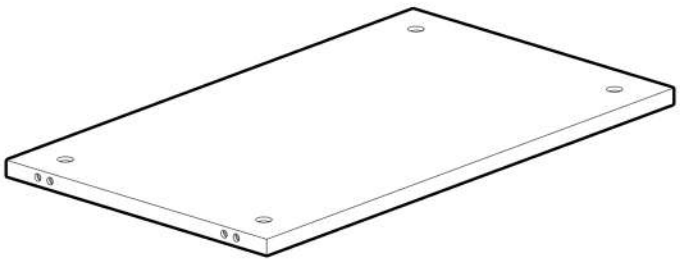

ALT **1 adet**
42 x 58.5cm

1 Yan parçaların yüzeylerinde yer alan deliklere minifiks ve kavelaları gösterildiği gibi yerleştirin.

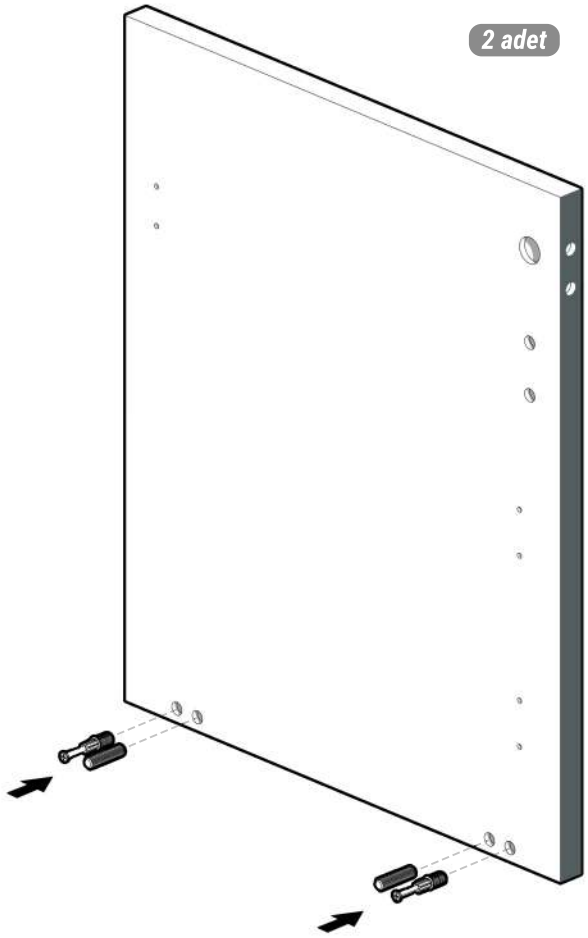

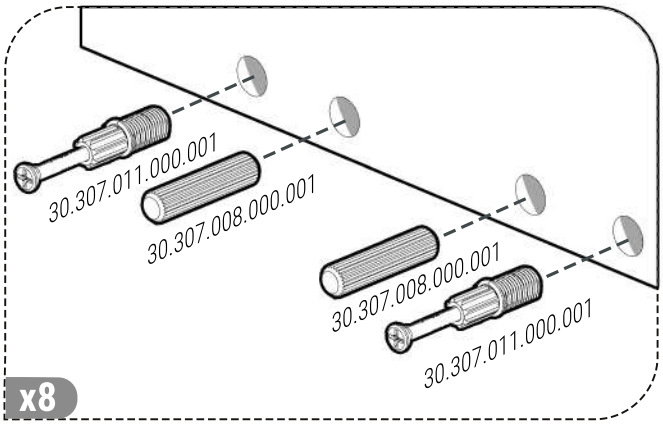

2 Alt parçasına minifiks kafalarını oturtun.

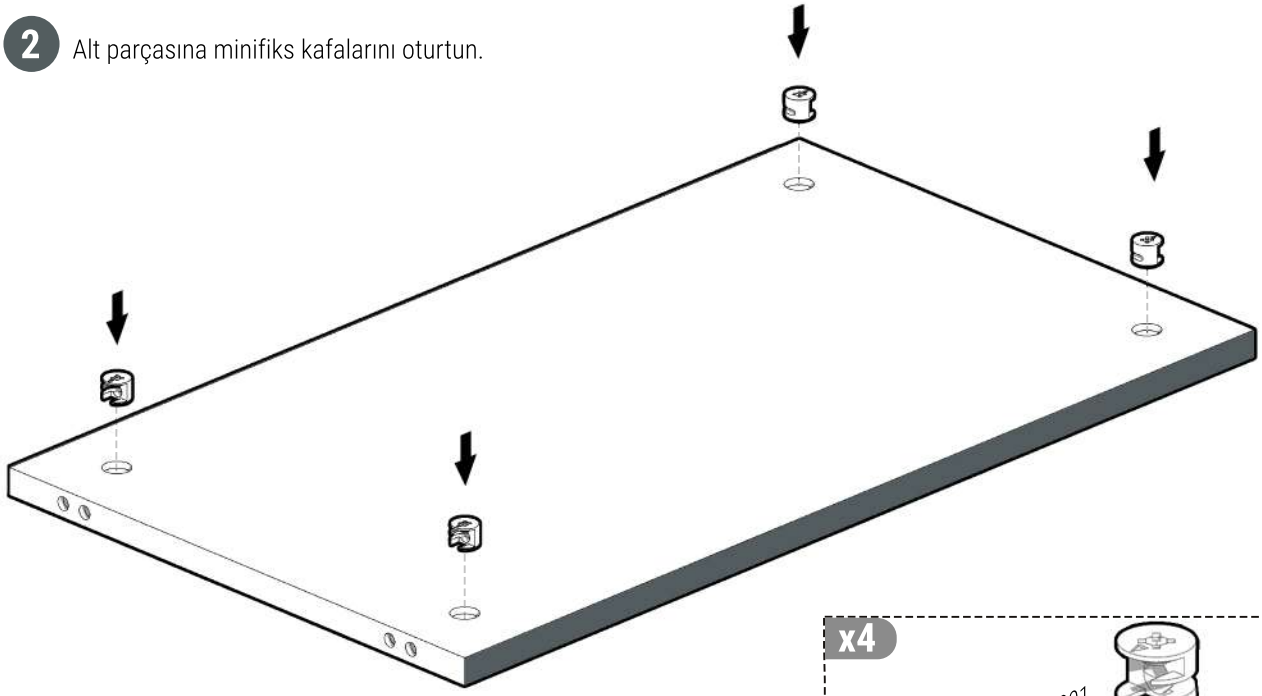

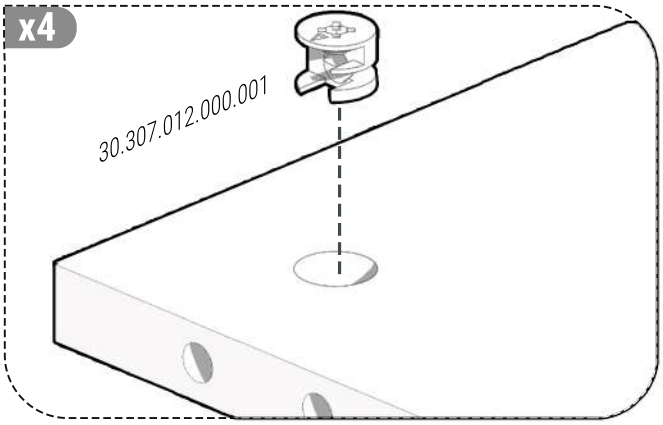

3 Alt parçayı yan parçalar ile birleştirin. Minifiks kafalarının bulunduğu yüzeyin altta kalmasına dikkat edin.

! Pvc'li yüzeylerin gösterildiği gibi konumlanmasına dikkat ediniz.

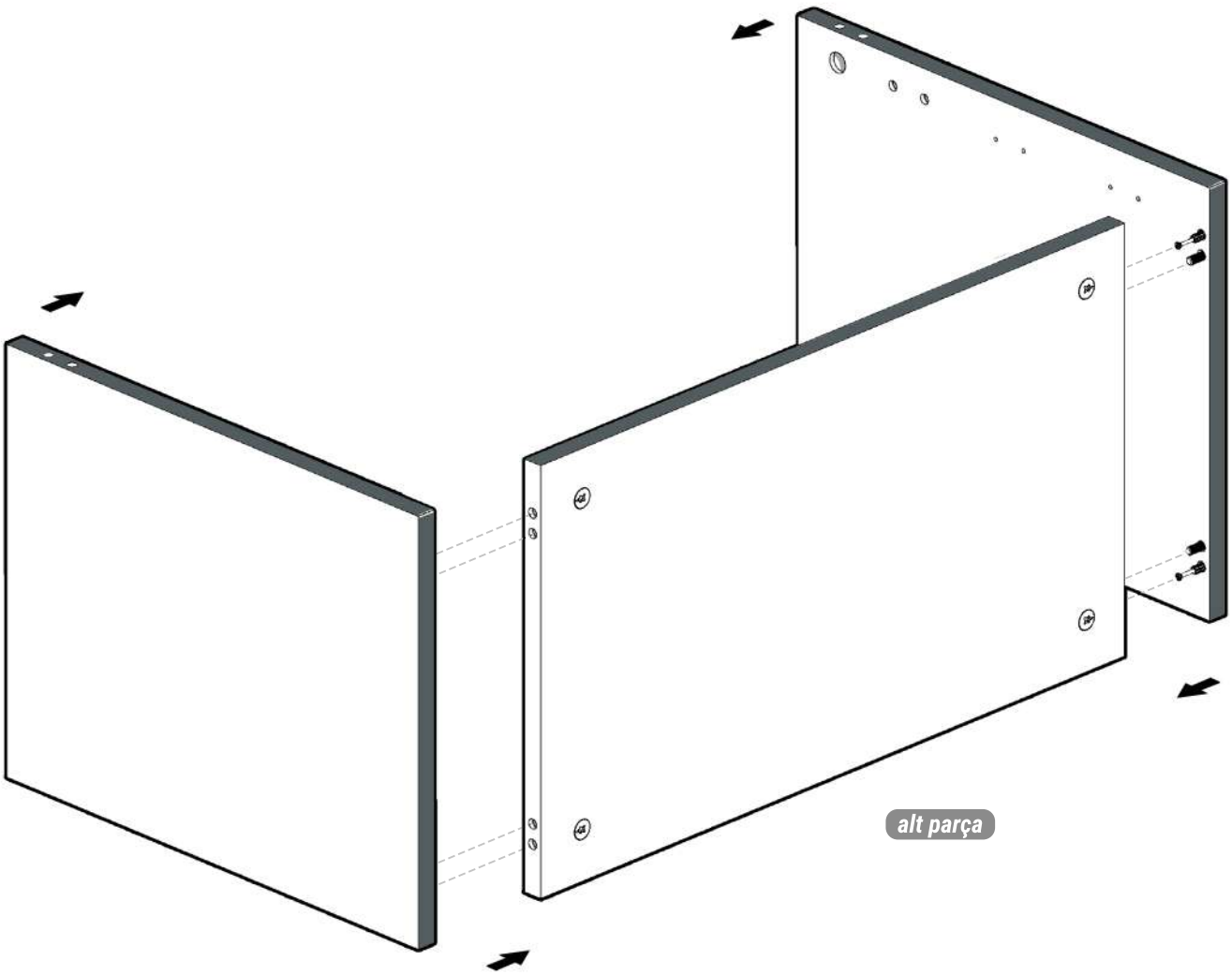

! Ardından tornavida yardımıyla minifiks kafalarını yarım tur sağa döndürün.

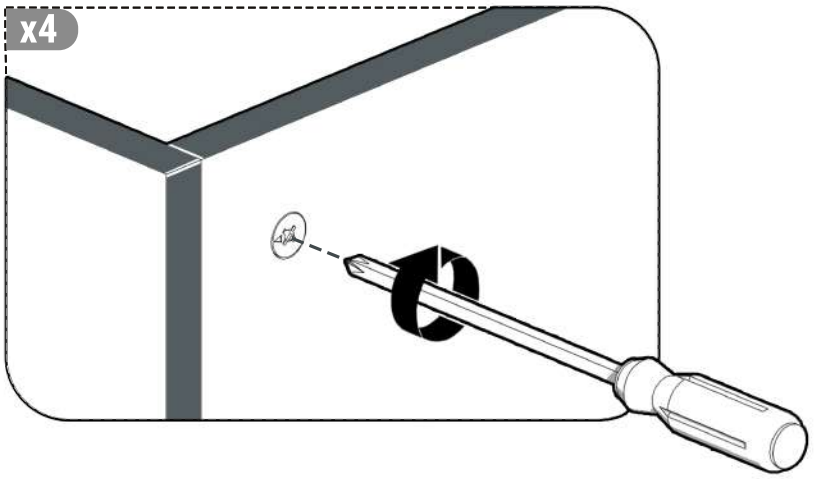

4 Yan parçaların yüzeylerinde yer alan deliklere minifiks ve kavelaları gösterildiği gibi yerleştirin.Ardından kayıt parçasını gösterildiği gibi yan yüzeyler ile birleştirin.

! Kayıt parçasındaki Pvc'li yüzeyin altta kalmasına dikkat ediniz.

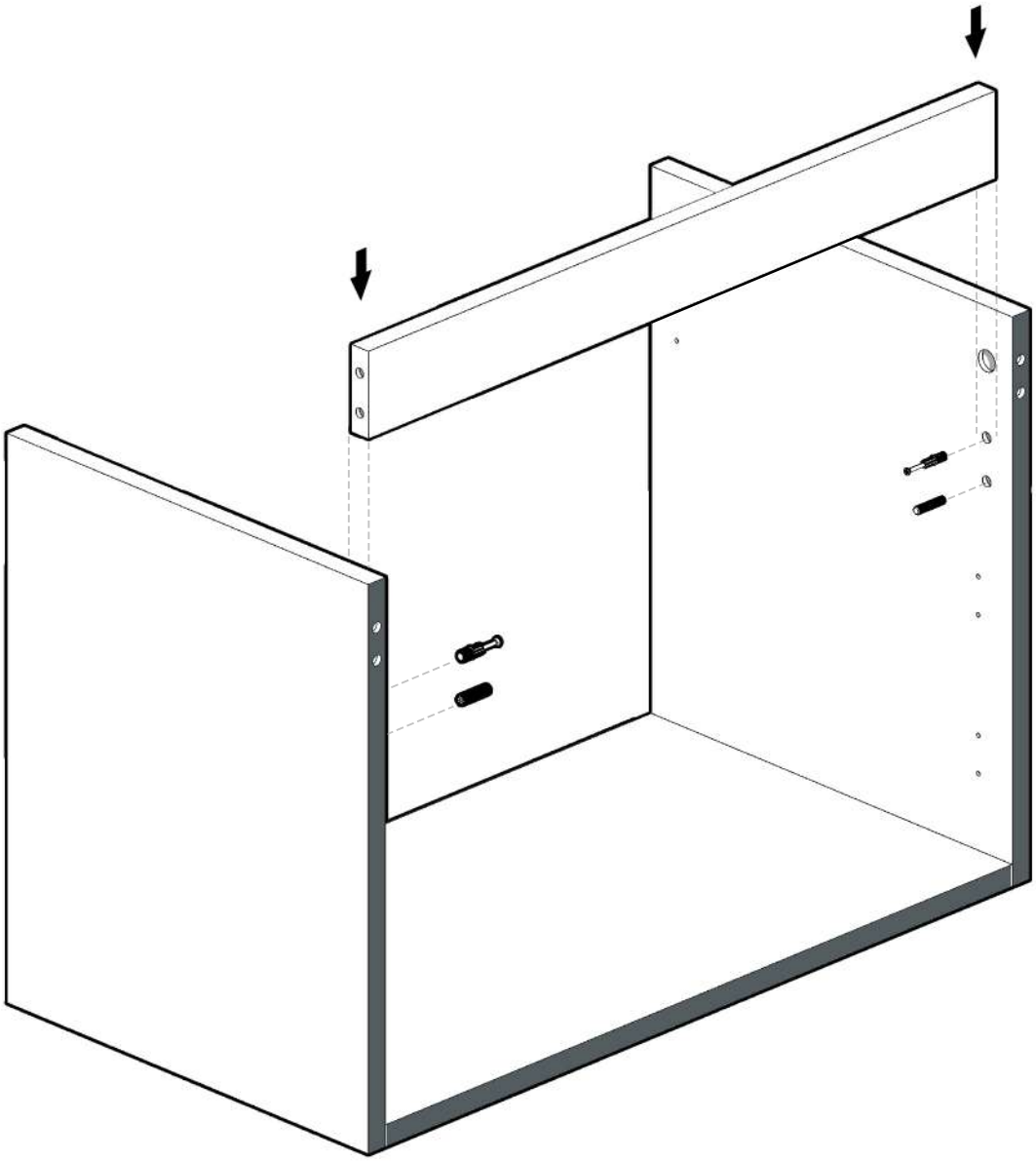

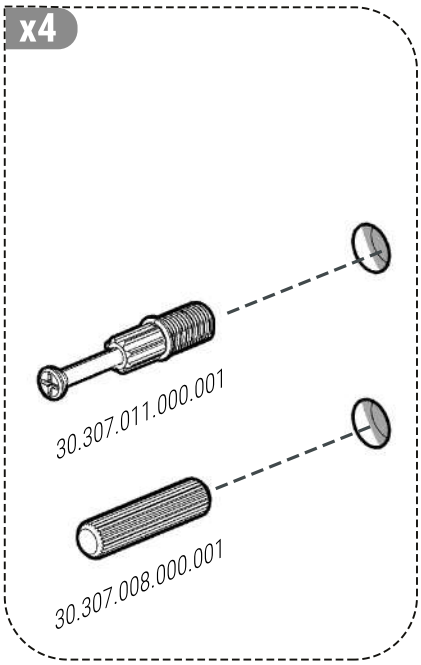

5 Kayıt parçasına minifiks kafalarını oturtun.

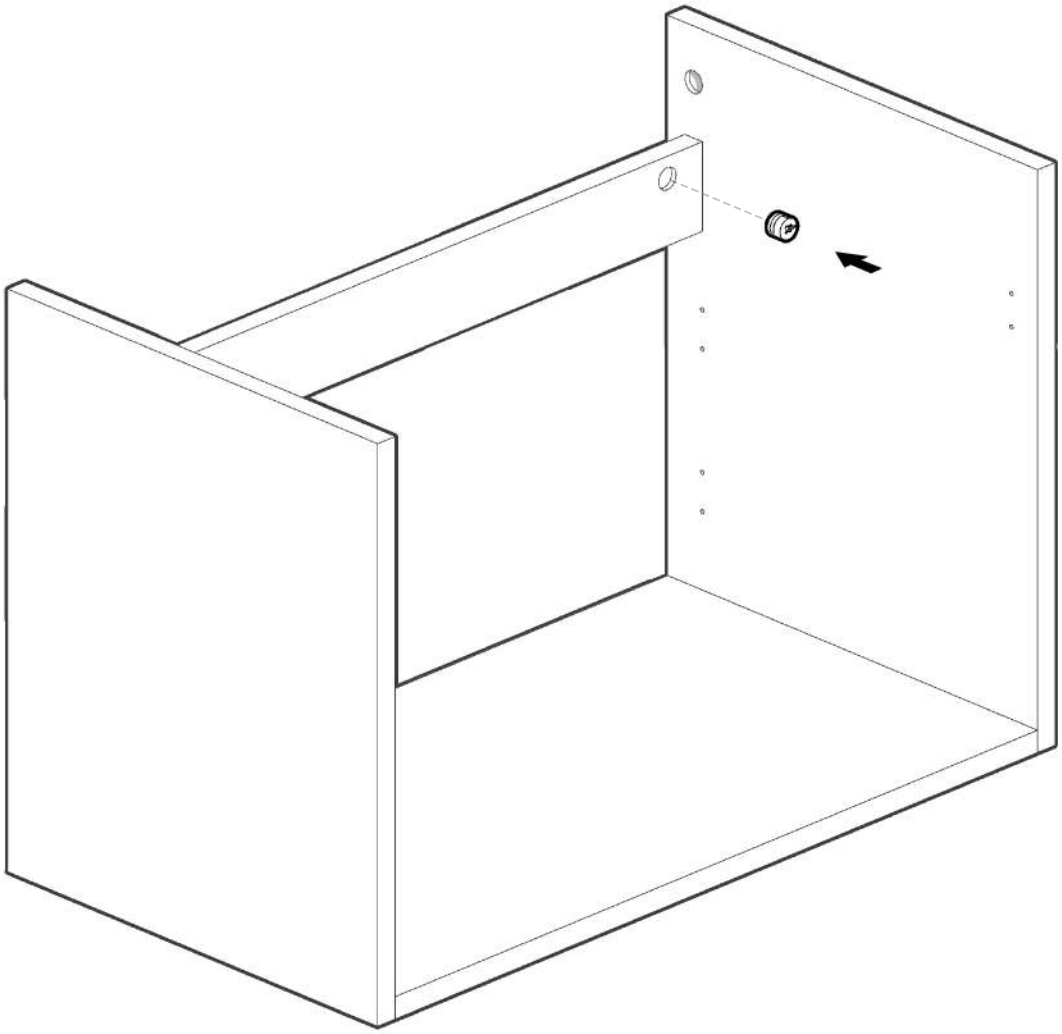

! Ardından tornavida yardımıyla minifiks kafalarını yarım tur sağa döndürün.

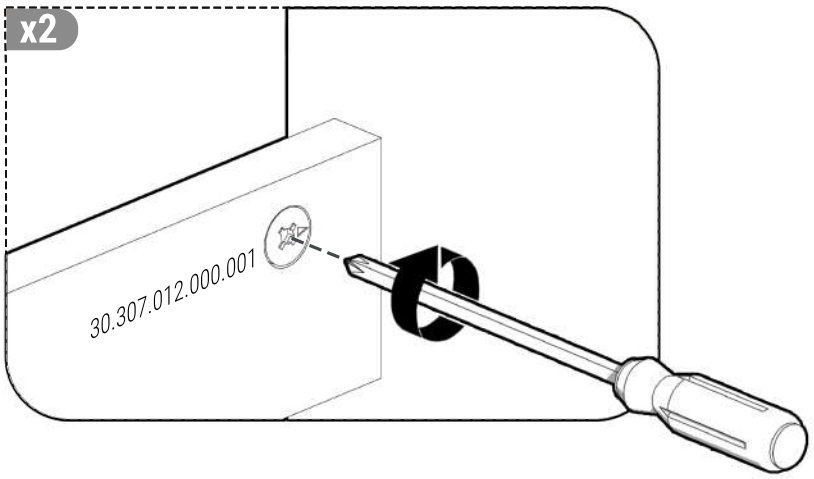

6 Panel parçasını yerleştirmek için minifiks ve kavelaları yerleştirin. Ardından minifiks kafalarını da yerleştirin ve paneli oturtun.

! Panel parçasındaki Pvc'li yüzeyin altta kalmasına dikkat ediniz.

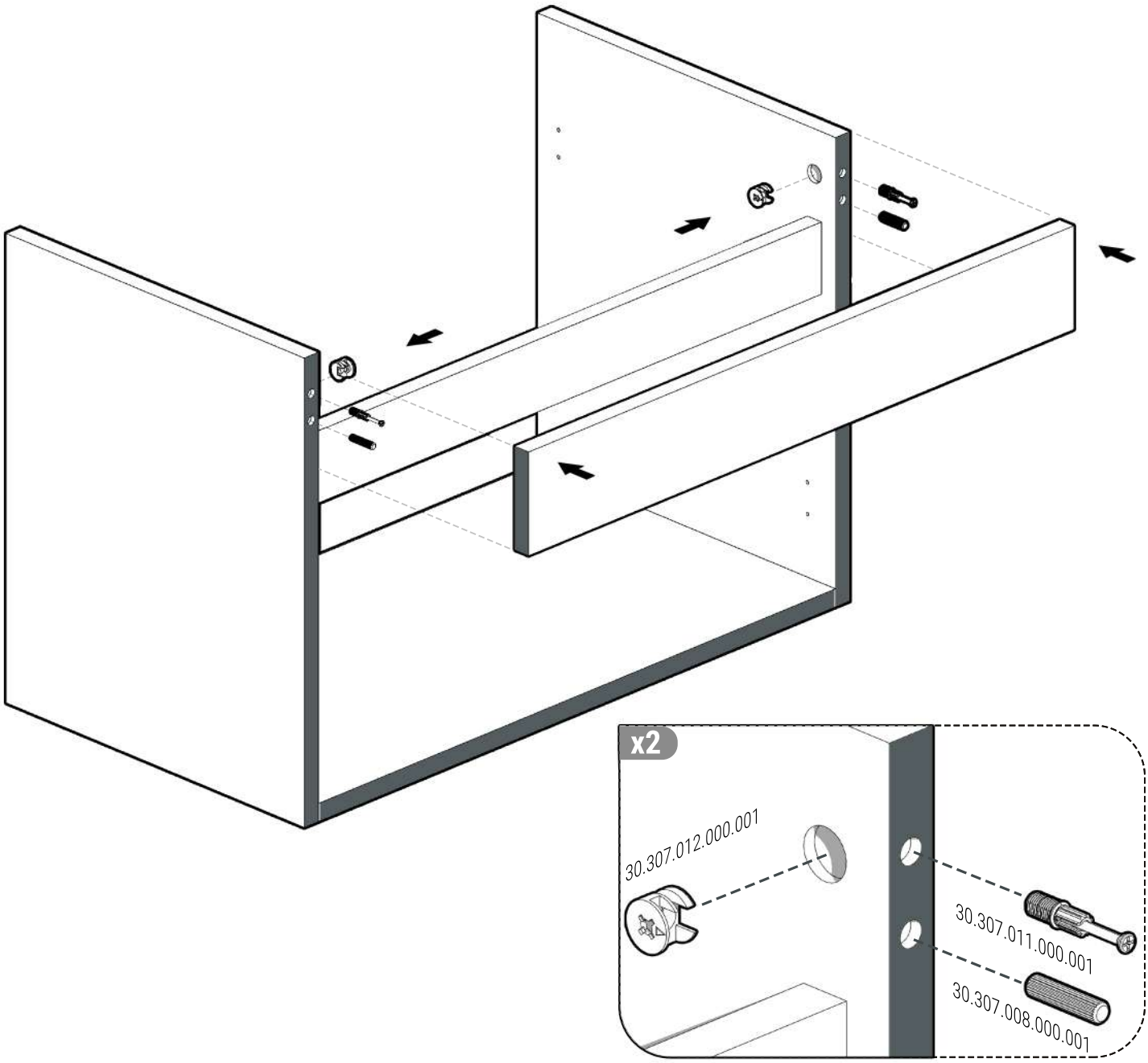

! Ardından tornavida yardımıyla minifiks kafalarını yarım tur sağa döndürün.

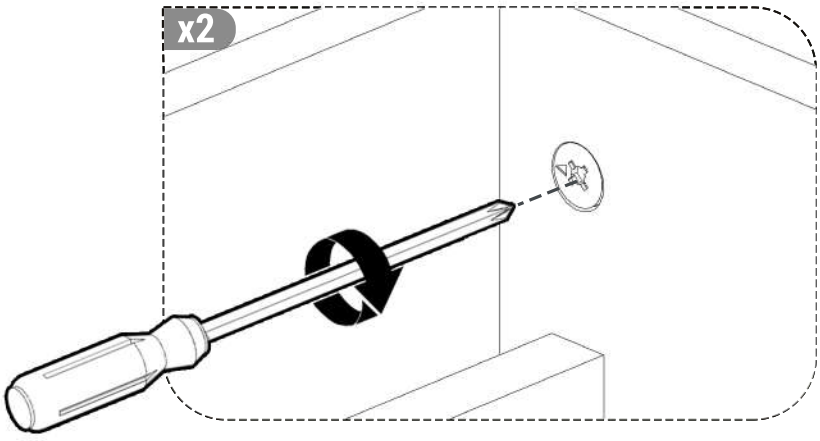

7 Düz menteşeyi hazır hale getirmek için parçaları görselde gösterildiği gibi birbirine bağlayın.

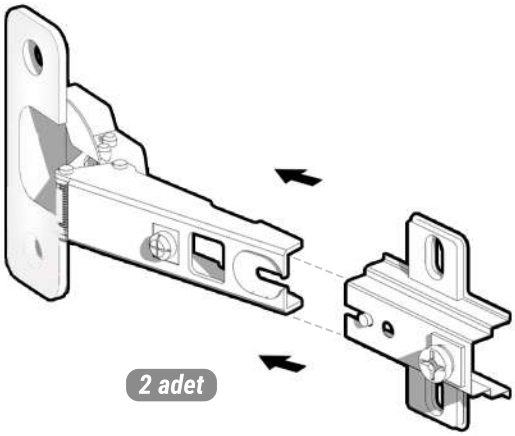

! Parçanın arkadaki pime oturmasına dikkat ediniz.

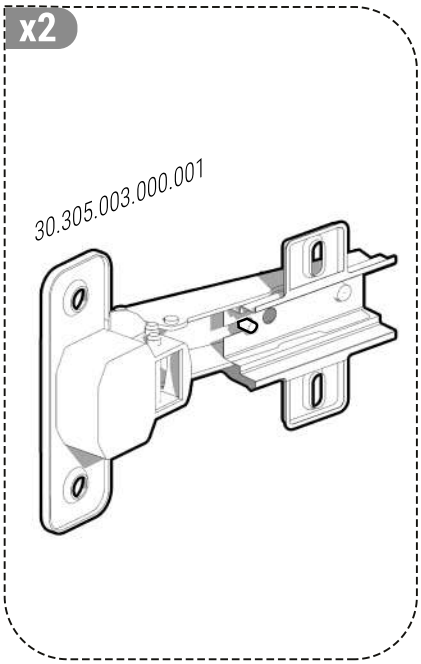

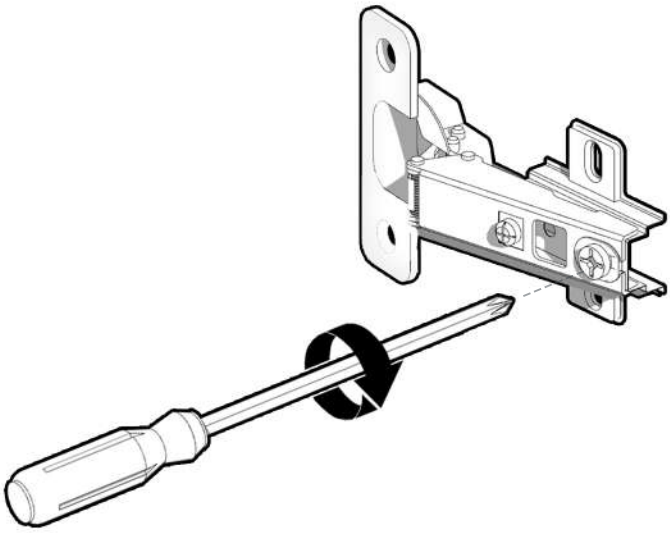

8 Kapak parçalarındaki boşluklara menteşeleri gösterildiği gibi yerleştirin.

! Her kapak parçasına gösterildiği gibi bir adet düz menteşe bir adet frenli menteşe yerleştiriniz.

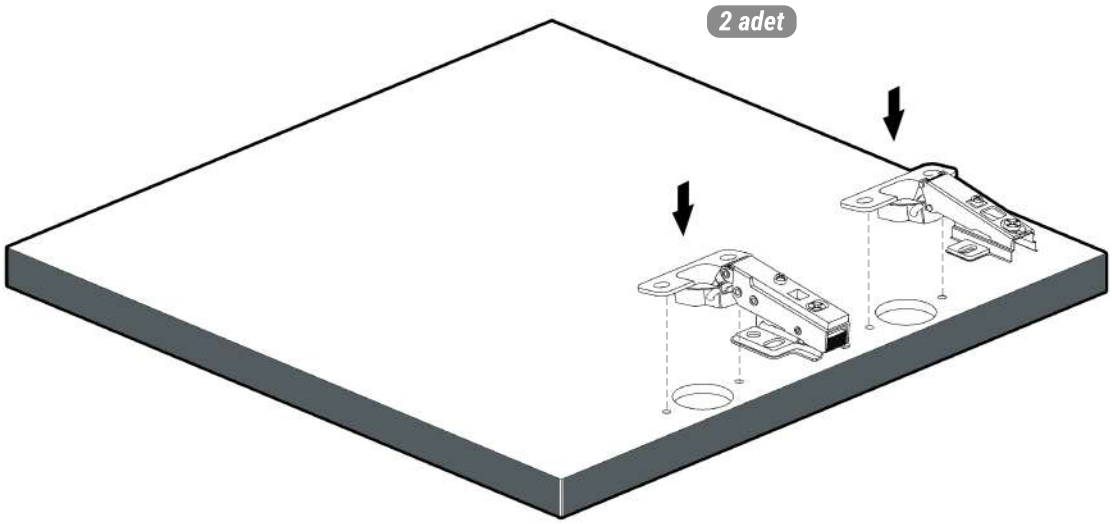

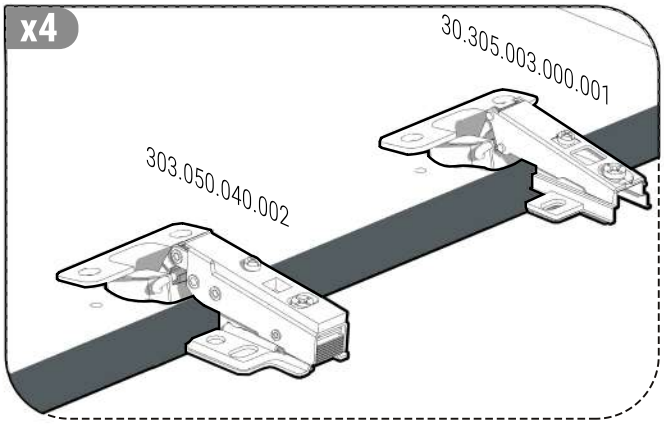

! Ardından tornavida yardımıyla menteşeleri kapaklara vidalayın.

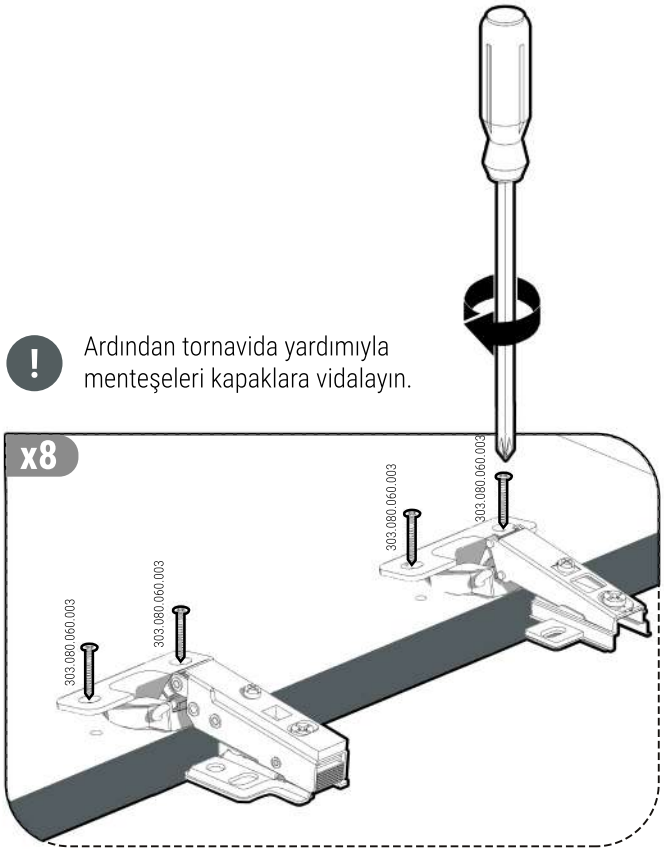

9 Kapakları yan yüzeyler ile birleştirin.

! Kapak parçalarını monte ederken alttan hizalamaya dikkat ediniz.

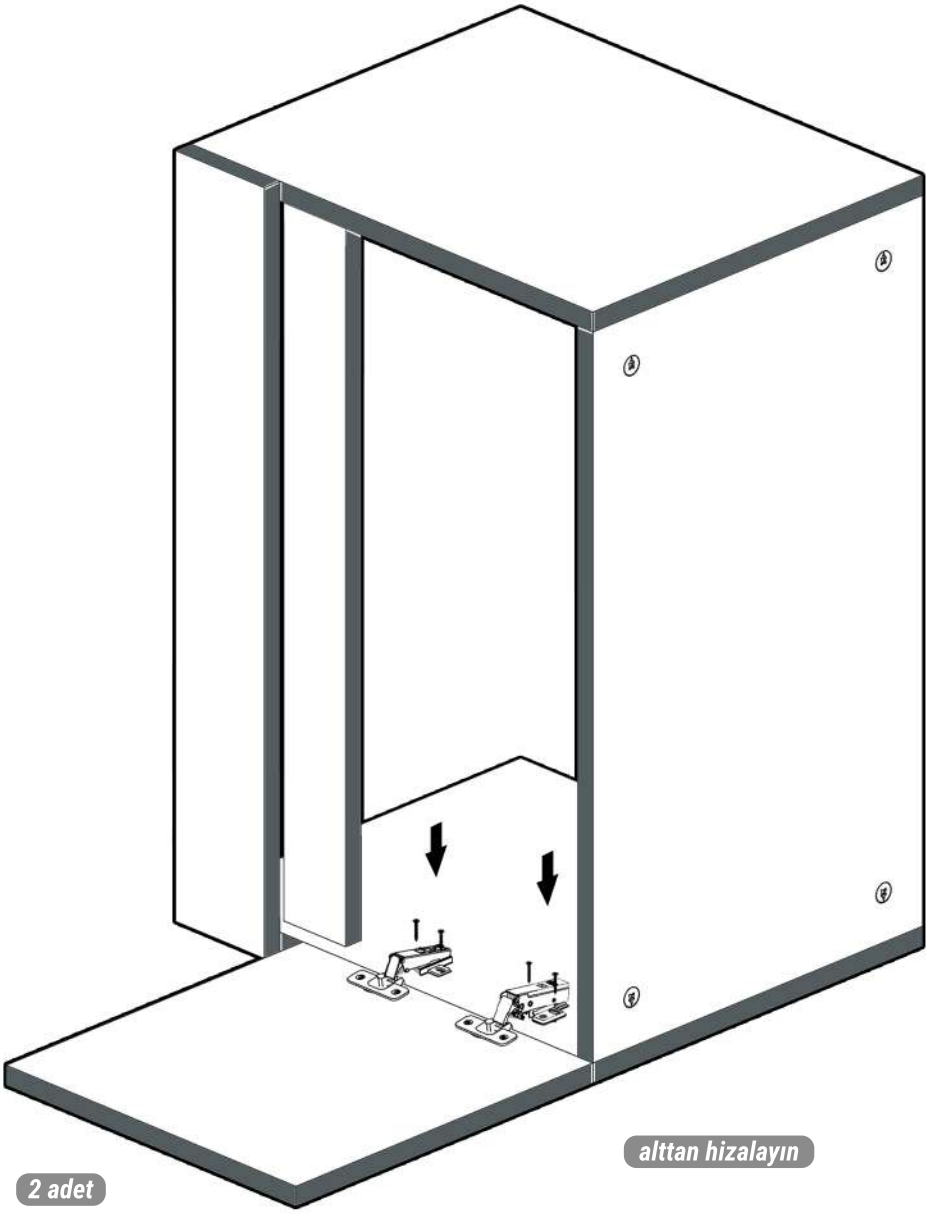

! Ardından tornavida yardımıyla menteşeleri yan yüzeylere vidalayın.

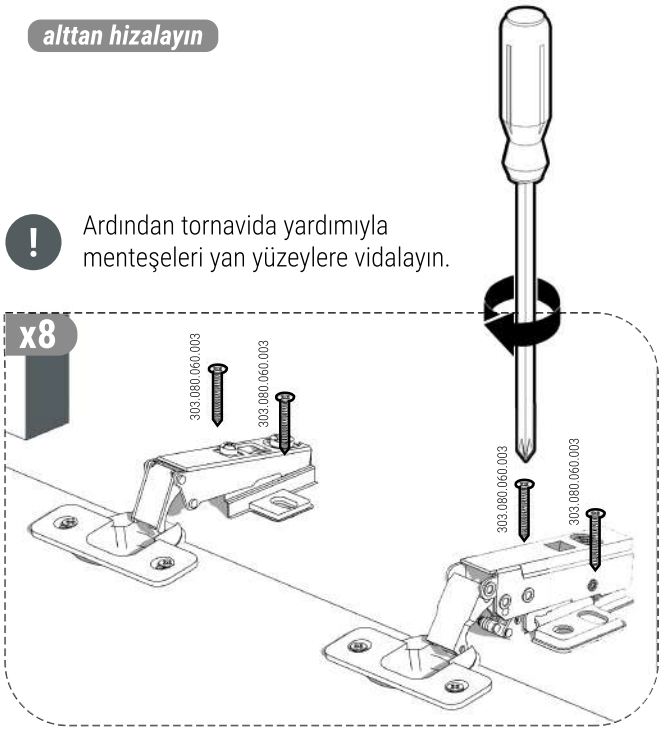

10 Askı aparatlarını yerleştirin ve vidalayın.

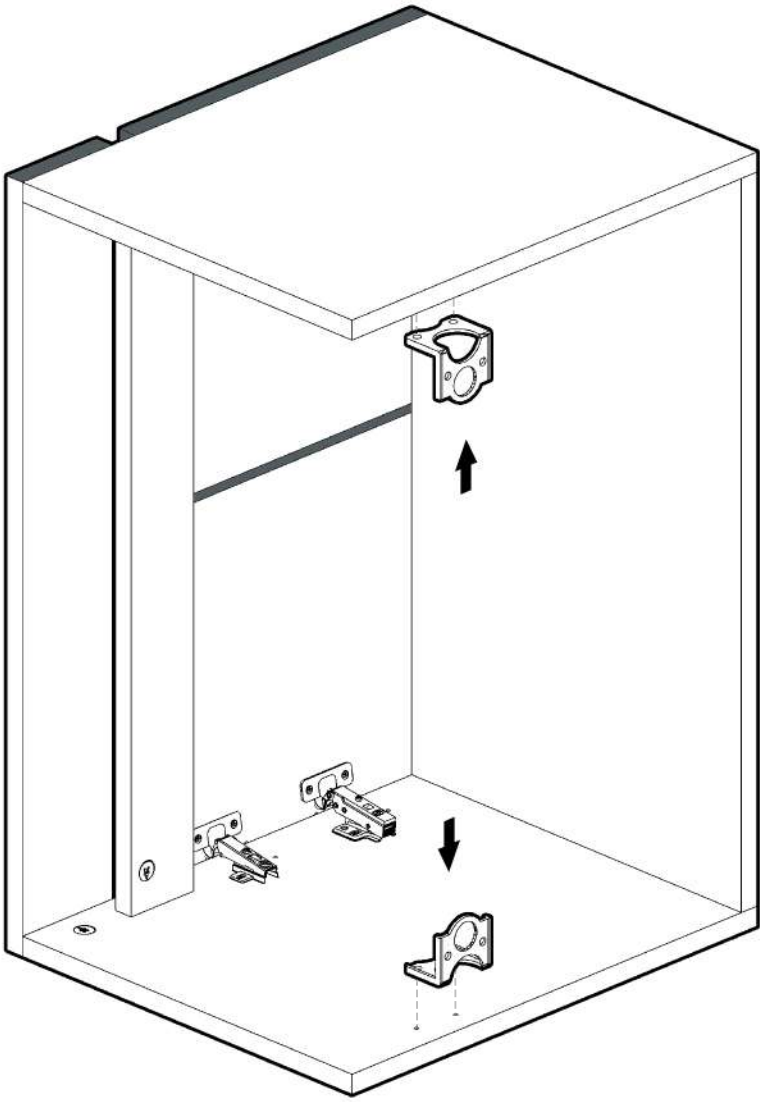

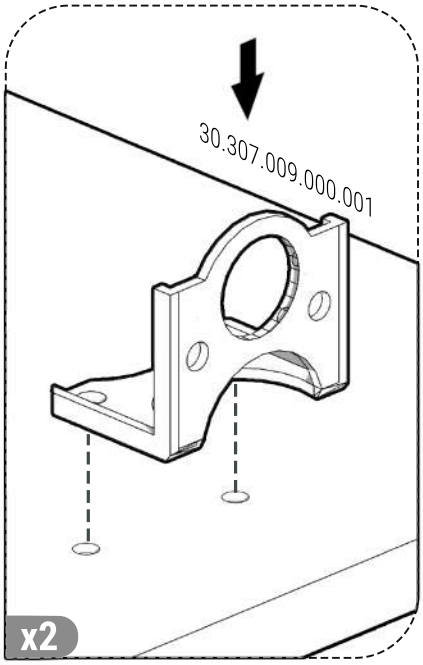

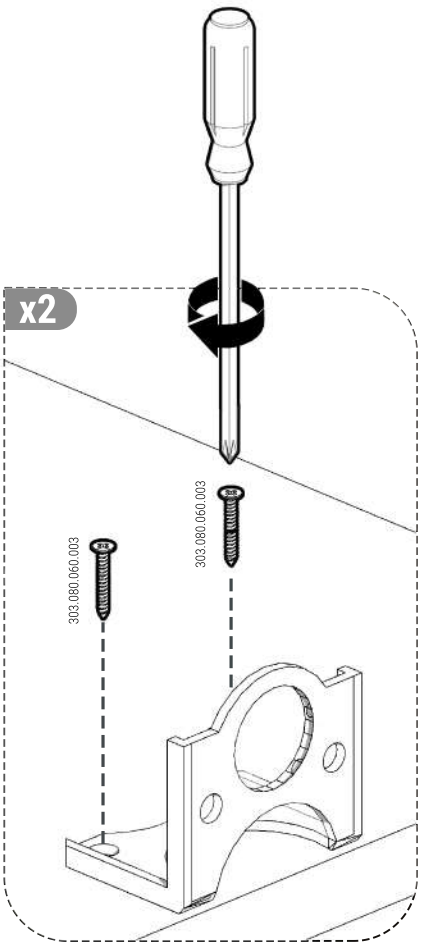

11 **İsteğe bağlı** olarak zeminden 25cm yukarı baz alarak askı aparatlarının olduğu alanda duvara delik açın.Plastik dübeli,deldiğiniz duvar yüzeyine takın. Ardından gösterildiği gibi askı aparatını vidalayarak dolabı sabitleyin.

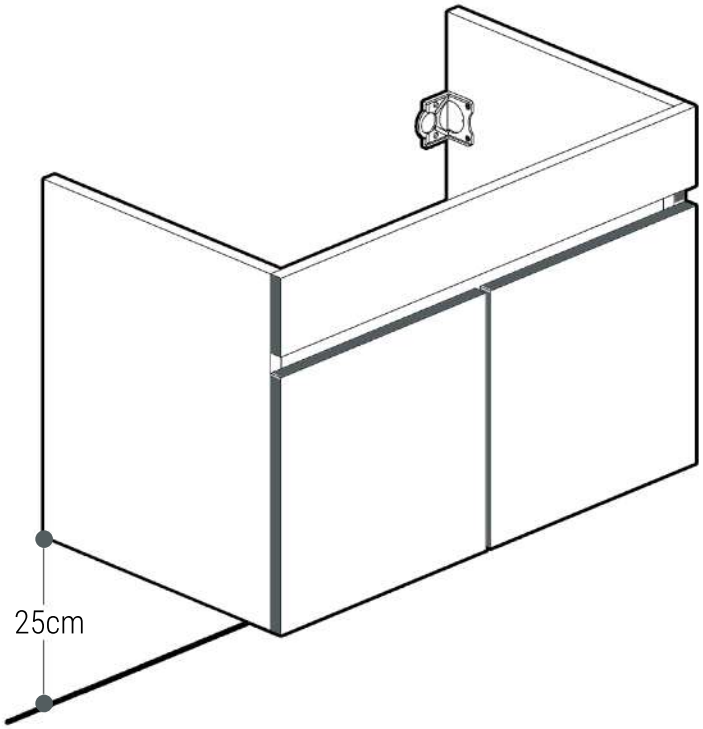

! Askı aparatlarının bulunduğu yerlerden duvarda işaretleme yapınız. İşaretleme yaptığınız noktaların dengede olmasına dikkat ediniz.

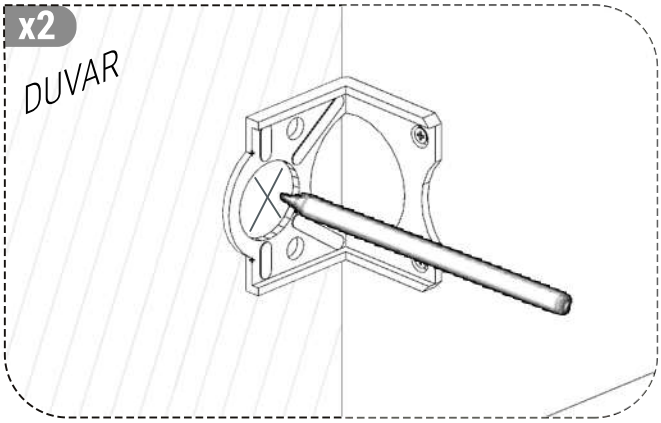

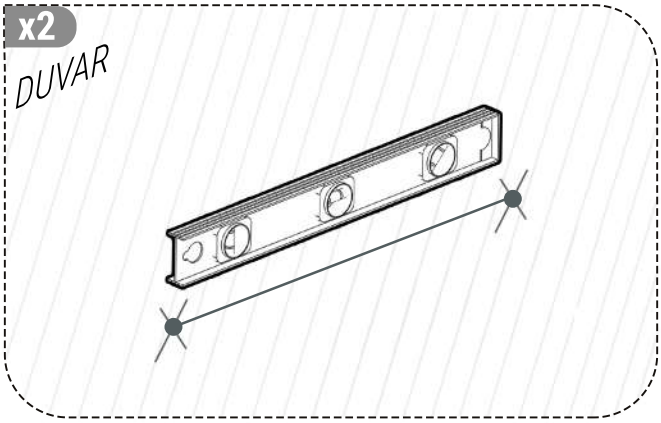

! Matkap ile duvarda delik açınız.

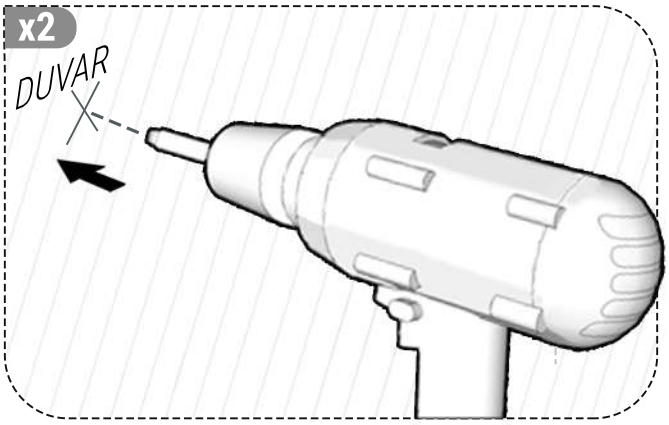

! Dübelleri açtığınız deliklere yerleştiriniz.

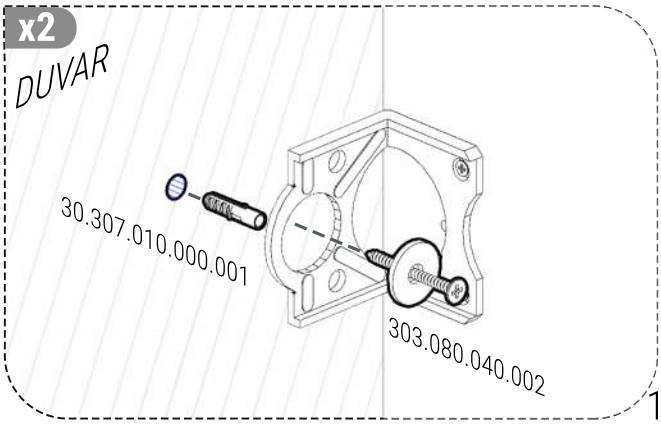

12 Seramik lavaboyu dolabın üzerine oturtun. Duvar ile lavabo yüzeyi arasına silikon çekerek alt dolap kurulumunu tamamlayın.

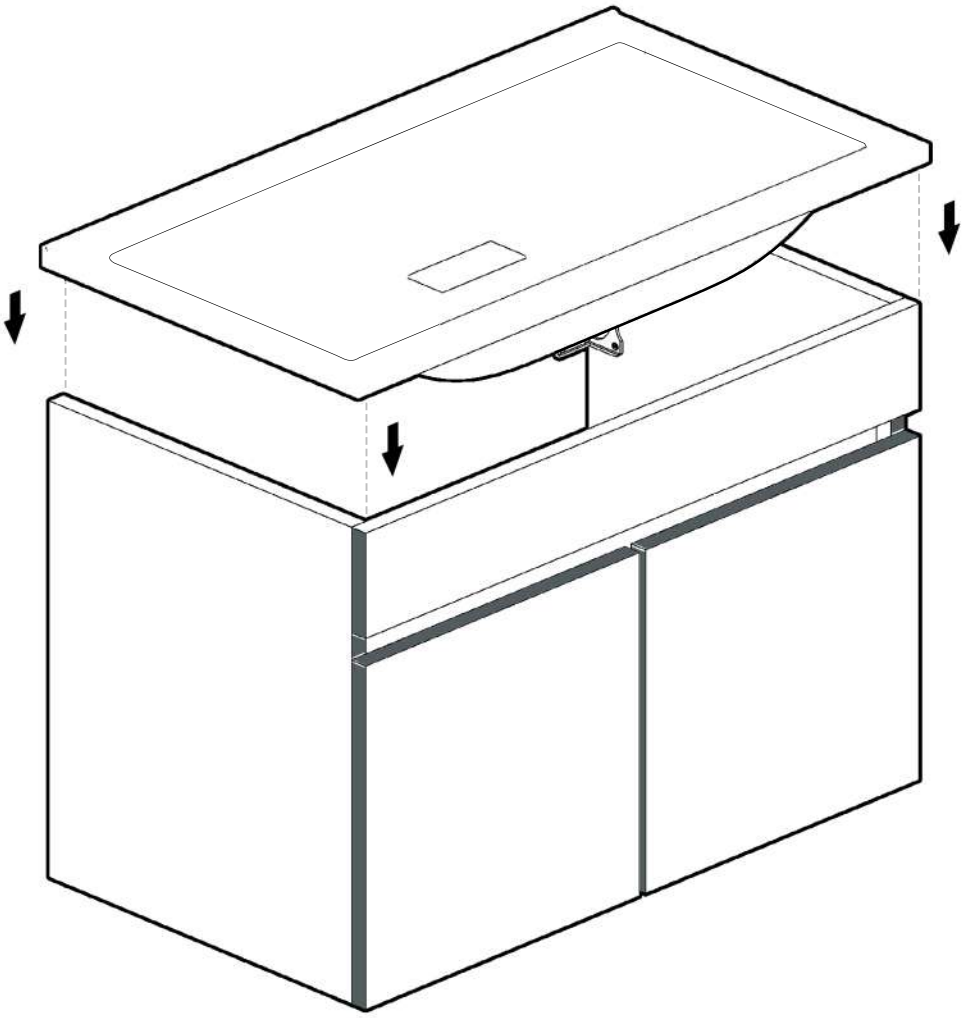

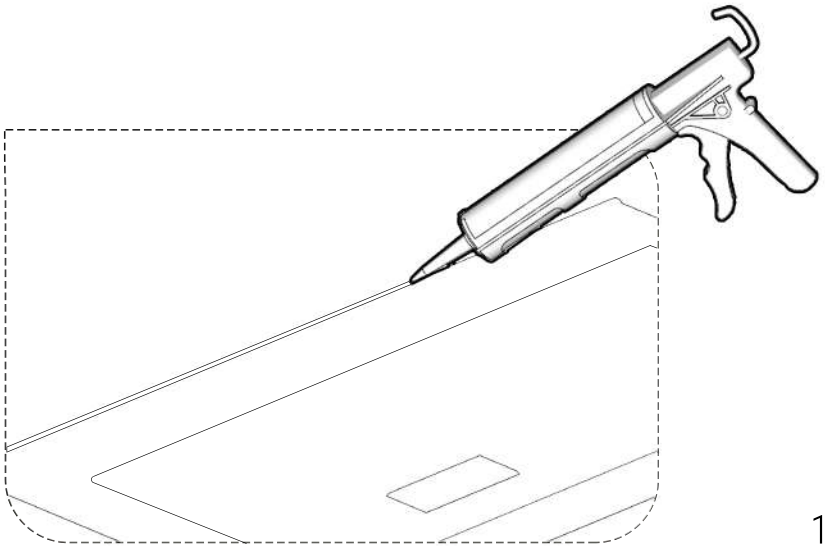

ÜRÜN PARÇALARI

boy dolap

x40

303.080.060.003
vida (3.5x16)

x3

303.080.040.002
vida (5x50)

x13

30.307.011.000.001
minifiks

x12

30.307.008.000.001
kavela

x3

30.307.010.000.001
dübel

x3

30.307.009.000.001
askı aparatı

x13

30.307.012.000.001
minifiks gövde

x2

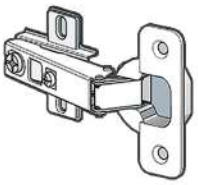

30.305.003.000.001
düz menteşe

x2

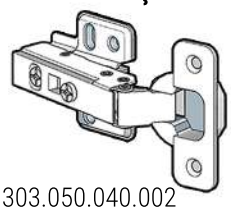

303.050.040.002
frenli menteşe

x25

303.010.020.002
arkalık çivisi

x8

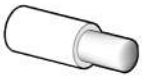

30.301.003.000.001
raf pimi

x1

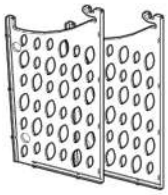

101.010.010.299
plastik sepet

Kurulum için gerekli ekipmanları temin ediniz

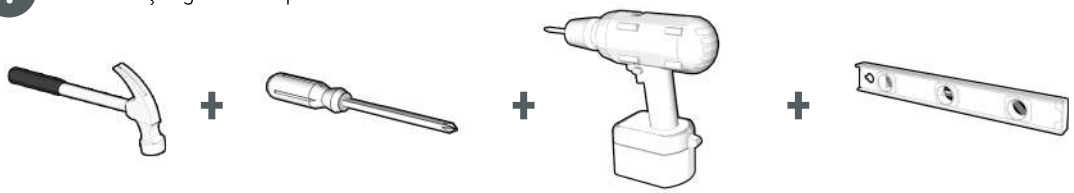

PVC'li Yüzey

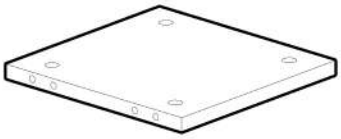

ALT-ÜST **2 adet**
31.4 x 32.5cm

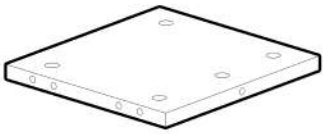

ORTA **1 adet**
29.5 x 31.4cm

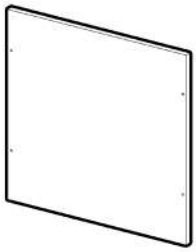

SPT ALTLIK **1 adet**
26.3 x 27cm

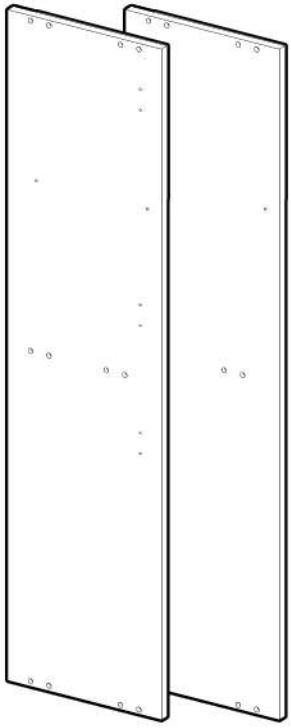

YAN **2 adet**
32.5 x 130cm

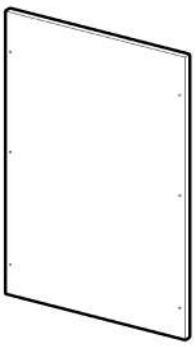

SPT ARKALIK **1 adet**
27 x 39cm

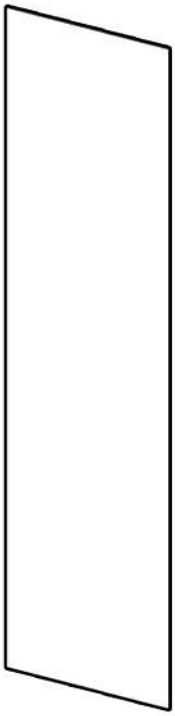

ARKALIK **1 adet**
35 x 130cm

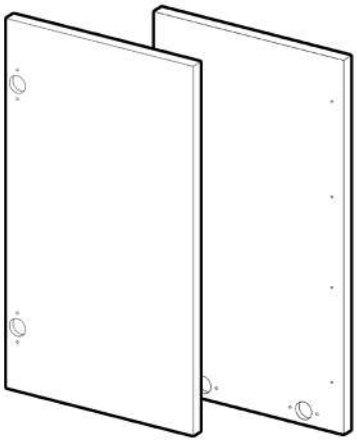

KAPAK **2 adet**
35 x 63.4cm

ARA PARÇA **1 adet**
8 x 31.4cm

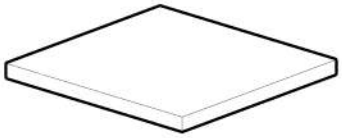

RAF **1 adet**
31.3 x 32cm

1 Yan parçanın yüzeyinde yer alan deliklere minifiks ve kavelaları gösterildiği gibi yerleştirin.

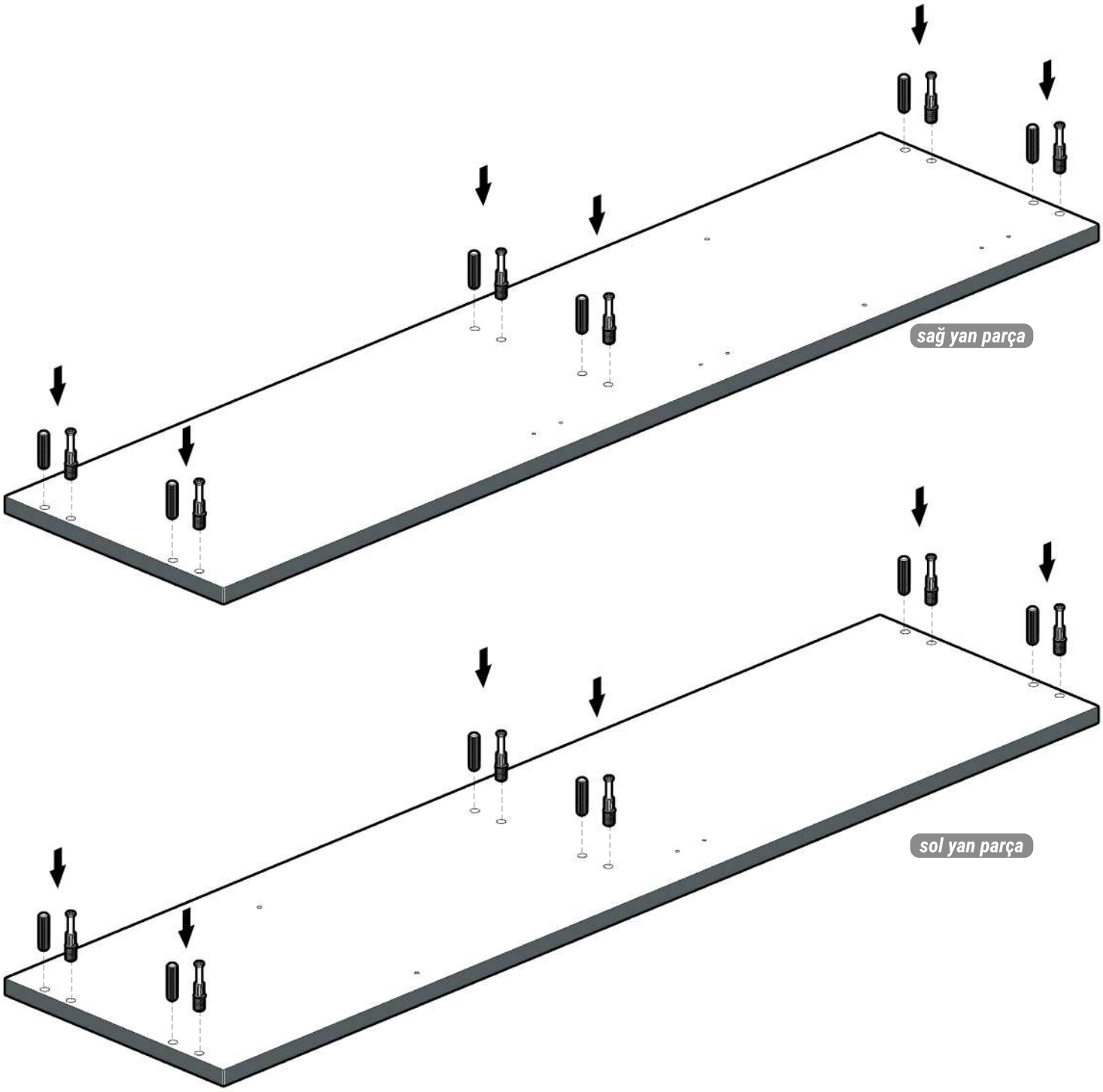

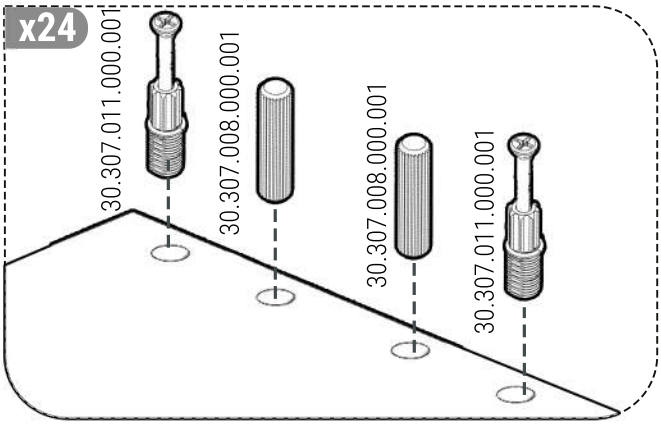

2 Alt-üst ve orta parçaları yan parçalar ile birleştirin.

! Üst parçanın minifiks boşluğu bulunan yüzeyinin üstte,orta ve alt parçanınkinin alta doğru bakmasına dikkat ediniz.

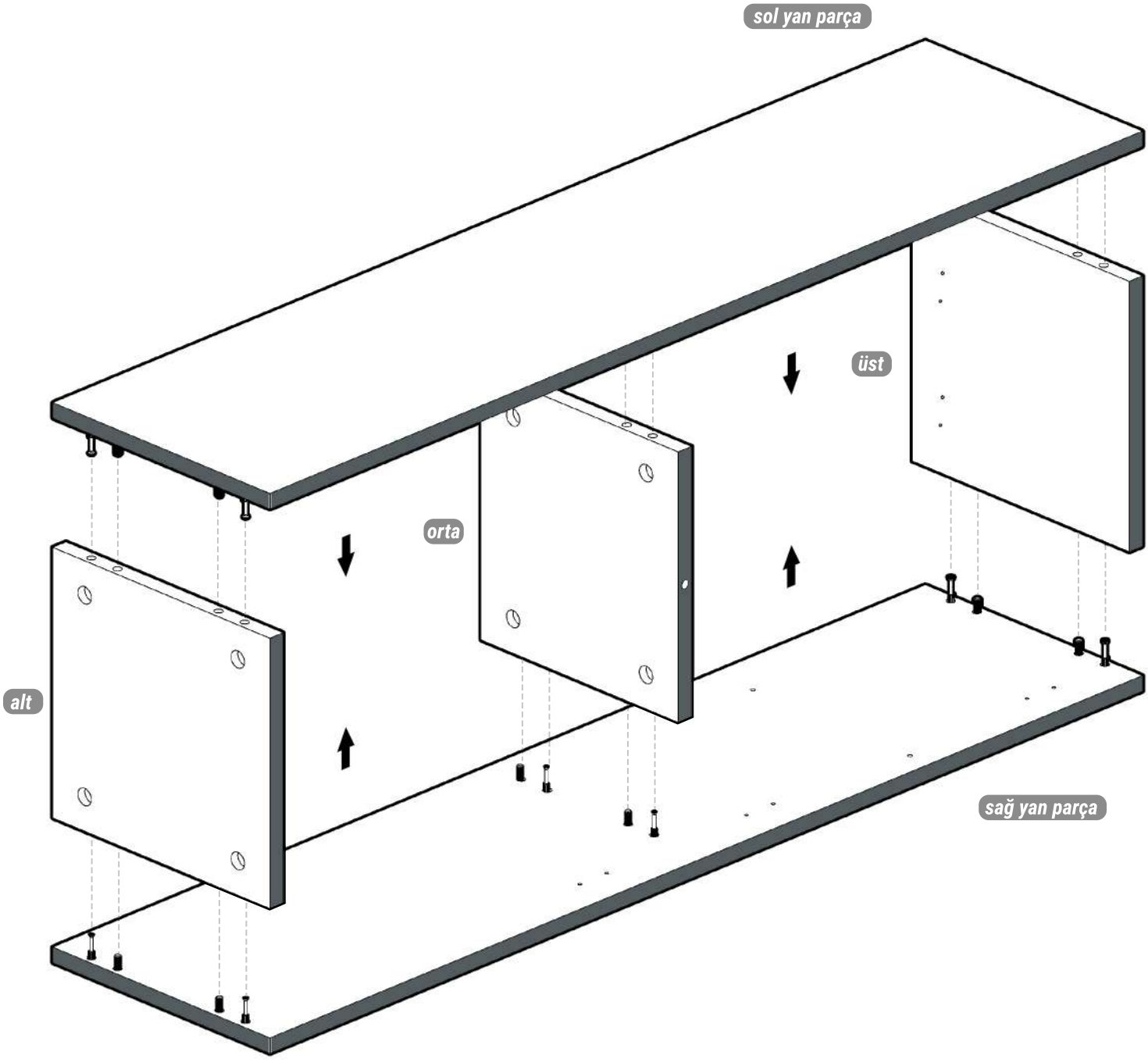

! Sağ yan parçanın sağda konumlanmasına dikkat ediniz

3 Alt-üst ve orta parçalarda yer alan boşluklara minifiks kafalarını oturtun.

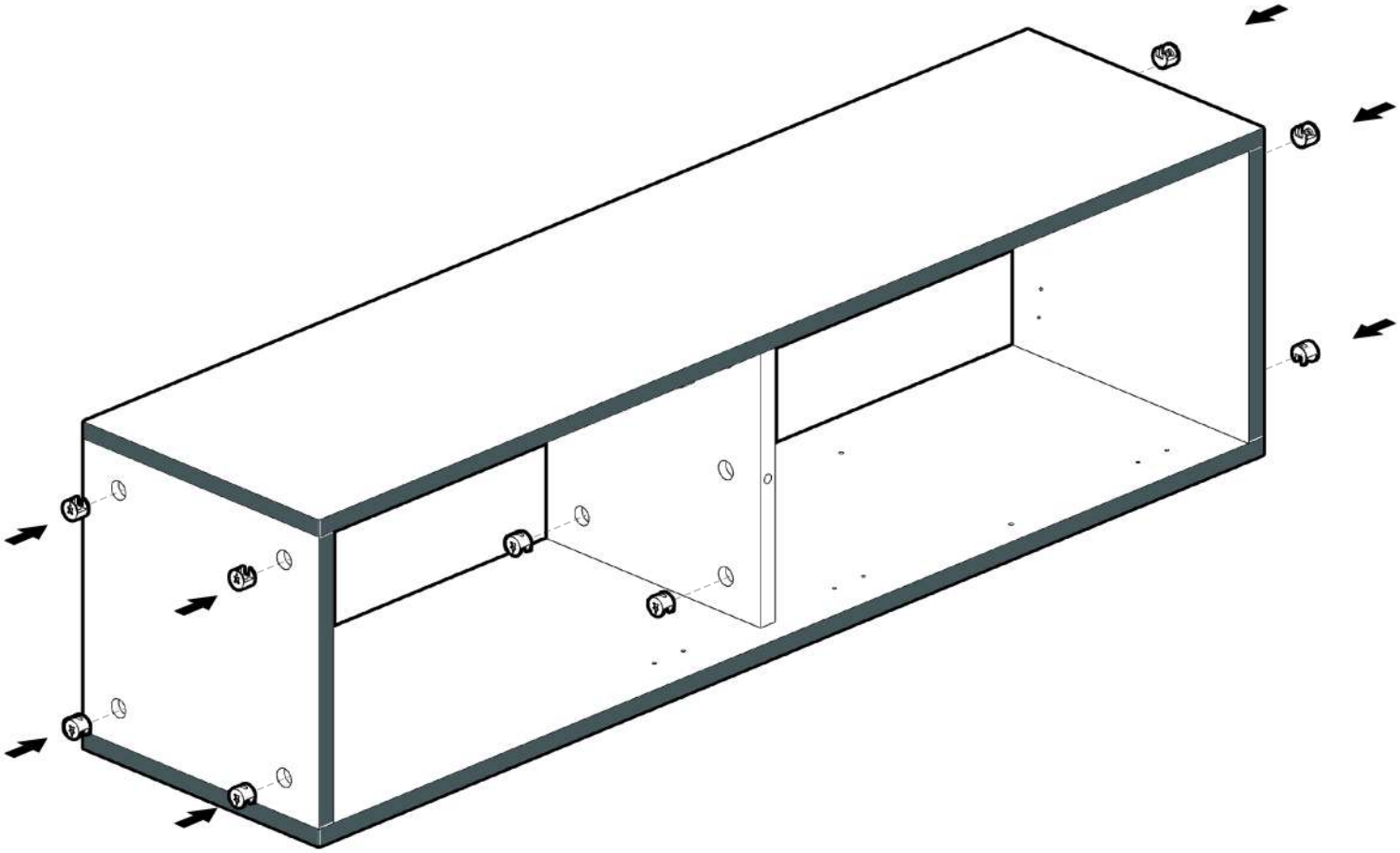

! Ardından tornavida yardımıyla minifiks kafalarını yarım tur sağa döndürün.

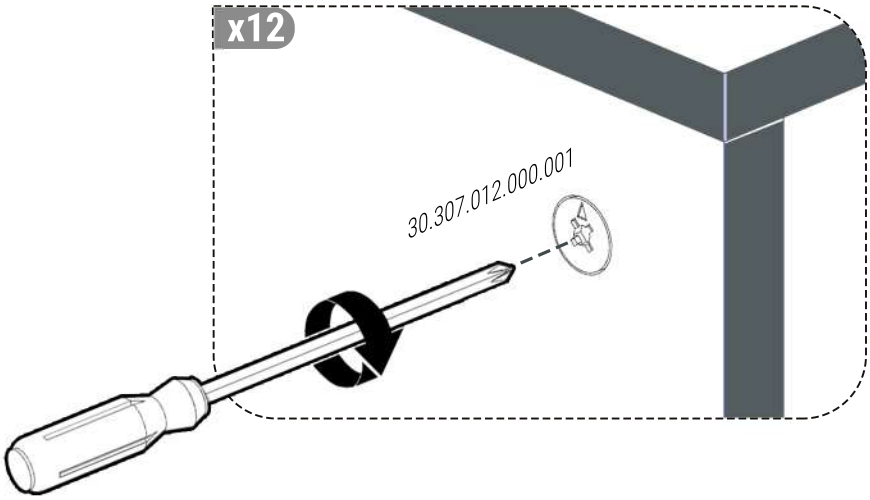

4 Ara parçaya minifiks yerleştirin.

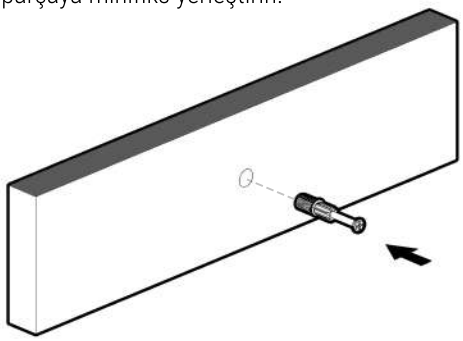

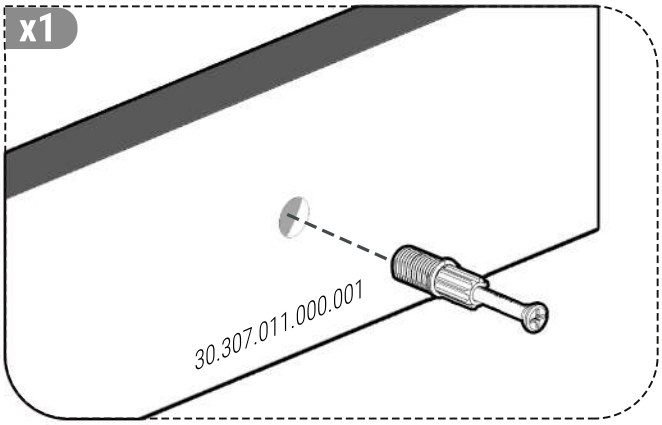

5 Ara parçayı gösterildiği şekilde orta kısım ile birleştirin ve minifiks kafasını oturtun.

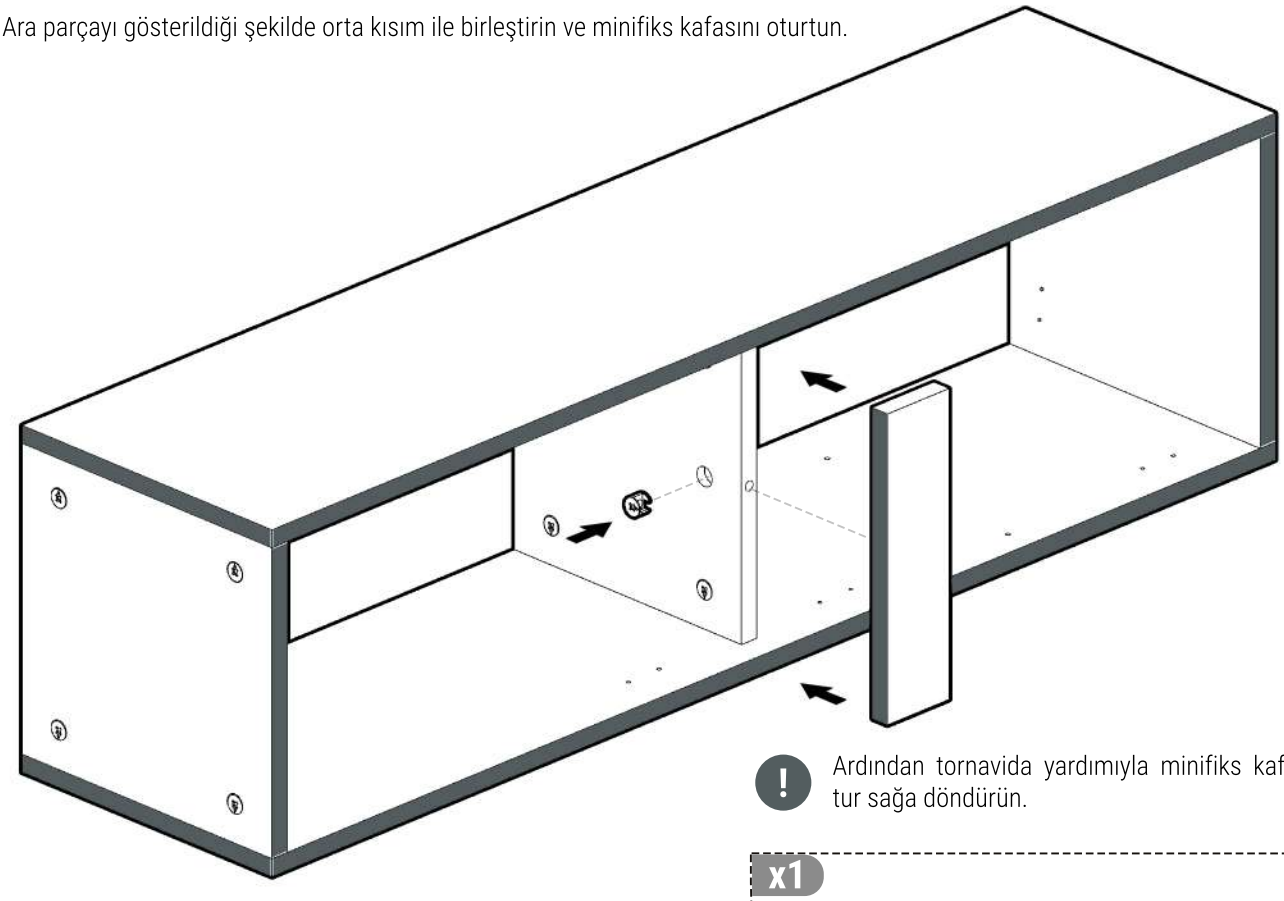

! Ardından tornavida yardımıyla minifiks kafasını yarım tur sağa döndürün.

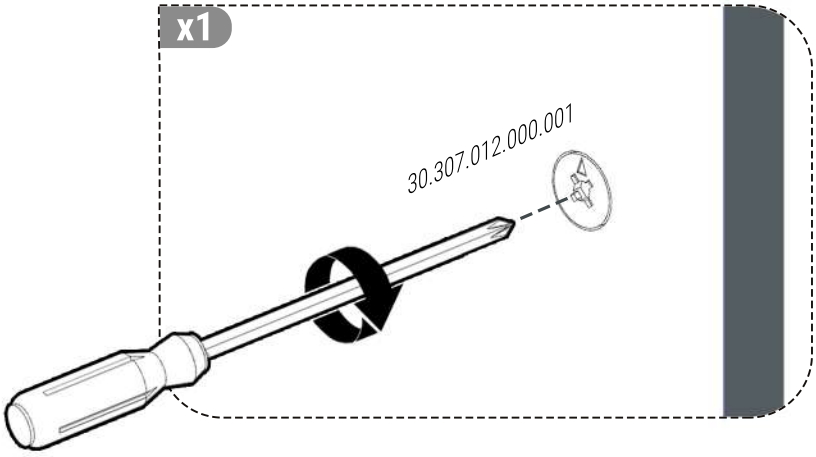

6 Dolabın arka yüzeyine Arkalığı çiviler ile sabitleyin.

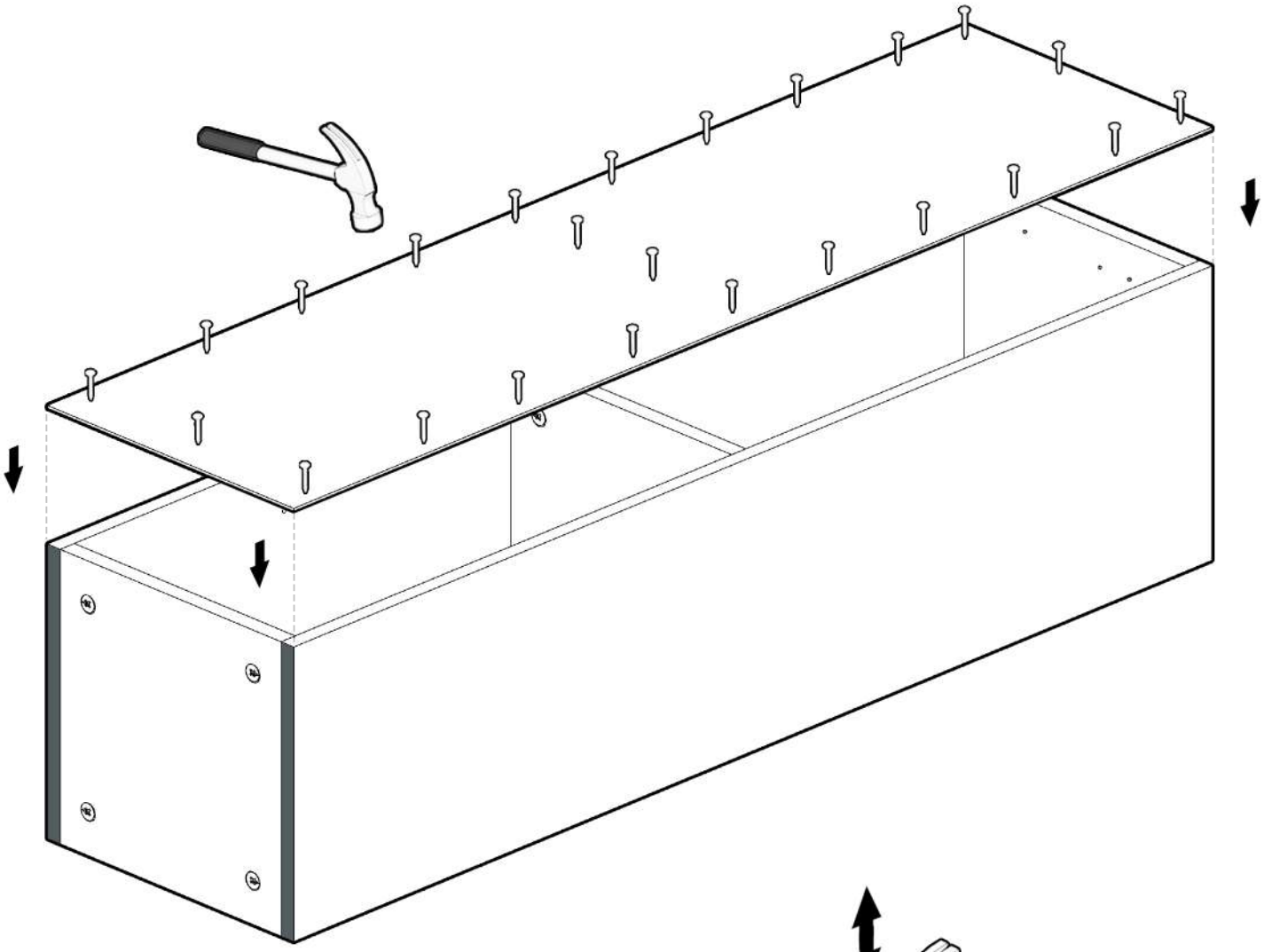

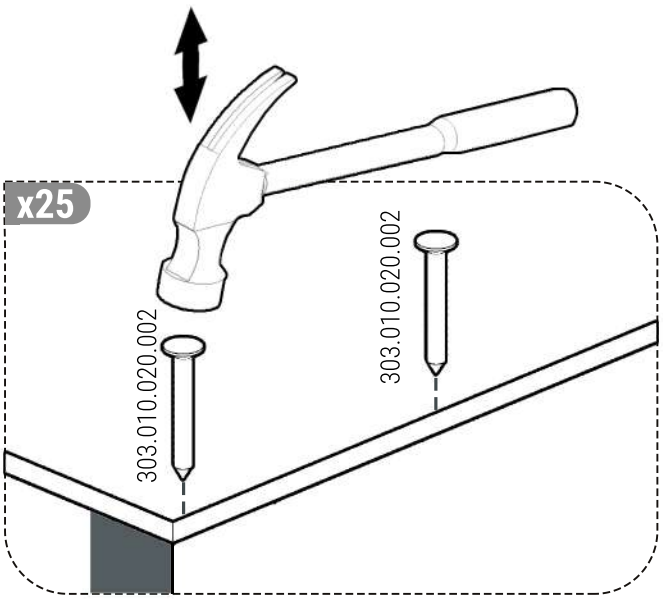

7 Düz menteşeyi hazır hale getirmek için parçaları görselde gösterildiği gibi birbirine bağlayın.

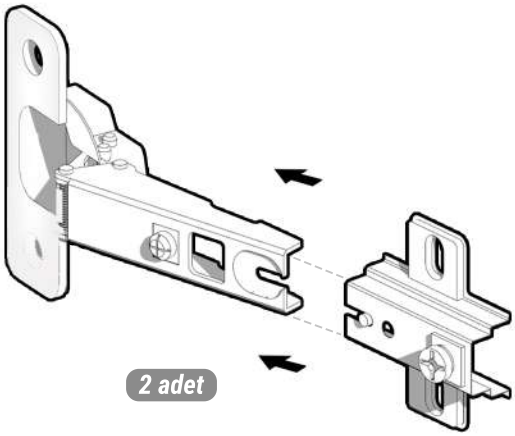

! Parçanın arkadaki pime oturmasına dikkat ediniz.

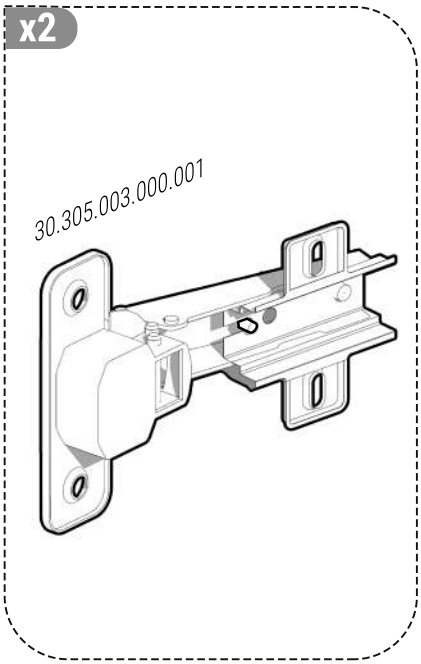

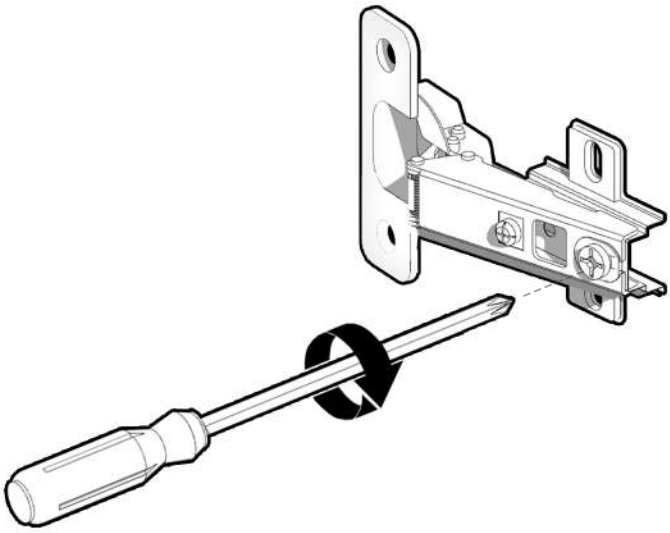

8 Kapak parçalarındaki boşluklara menteşeleri gösterildiği gibi yerleştirin.

! Üst kapak parçasına gösterildiği gibi bir adet düz menteşe bir adet frenli menteşe yerleştiriniz.

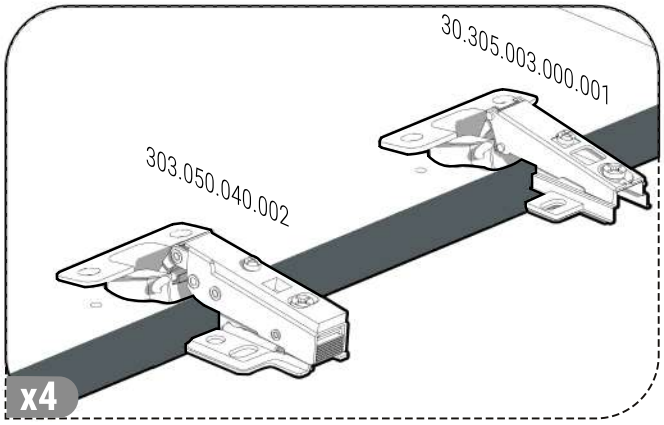

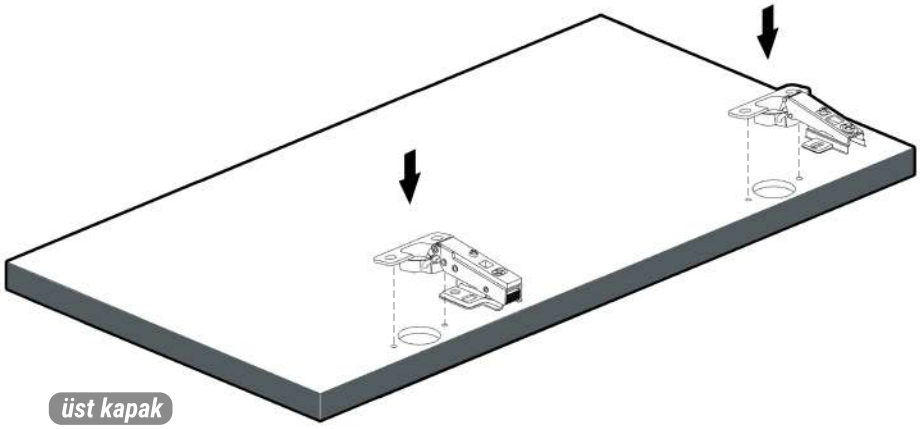

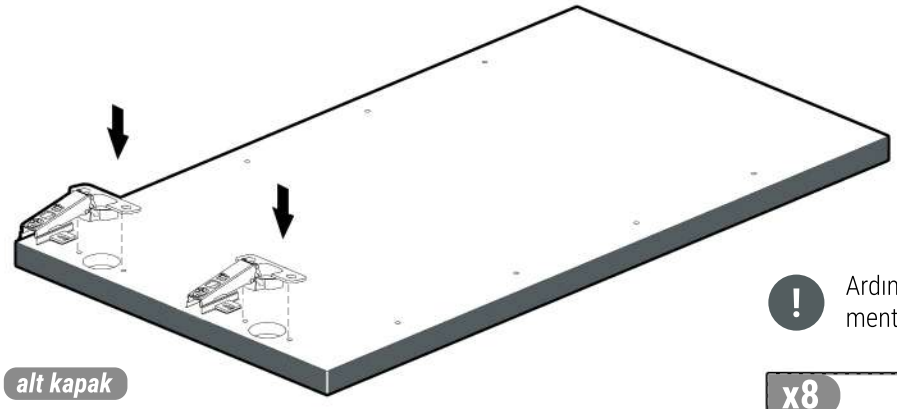

! Ardından tornavida yardımıyla menteşeleri kapaklara vidalayın.

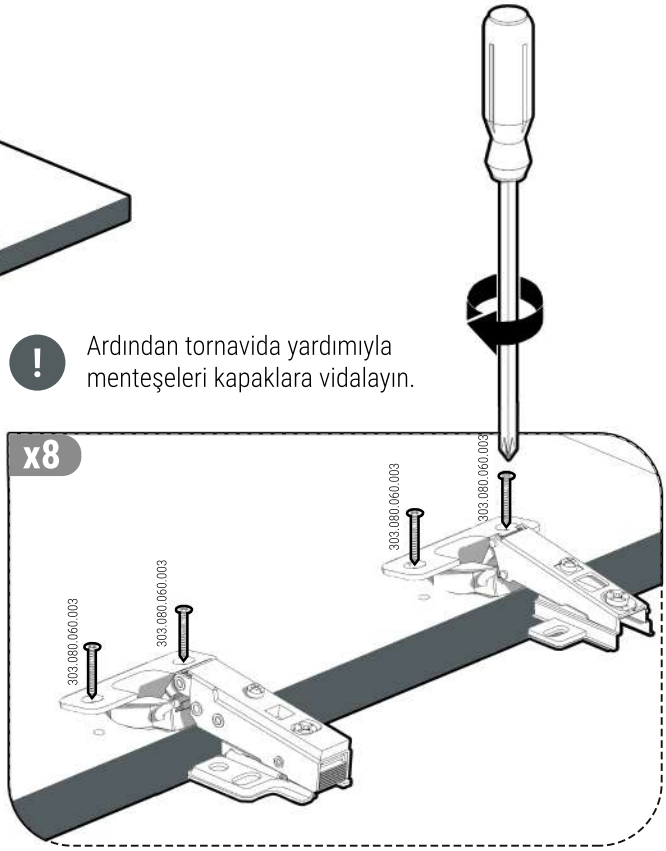

9 Kapakları yan yüzeyler ile birleştirin.

! Kapakları monte ederken üst kapağı üstten, alt kapağı alttan hizalamaya dikkat ediniz.

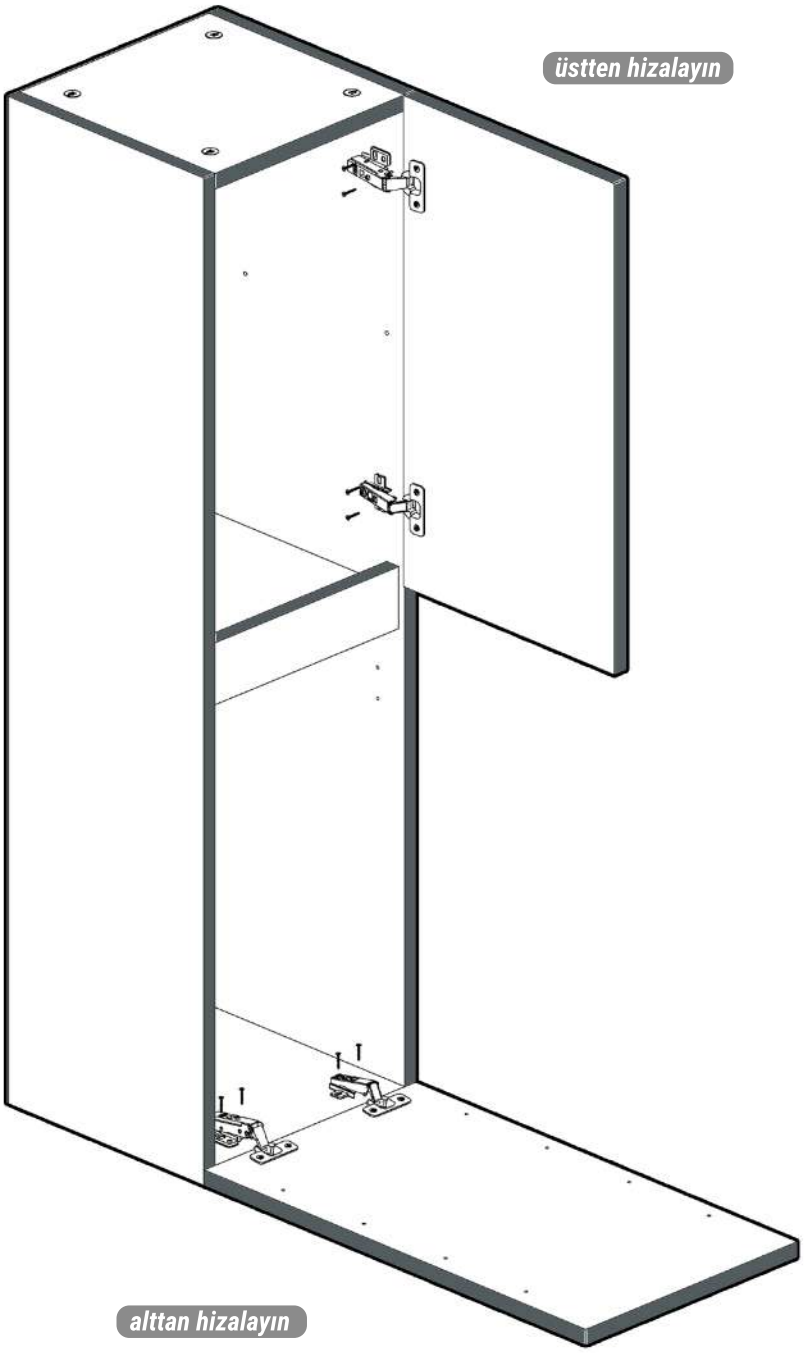

! Ardından tornavida yardımıyla menteşeleri yanlara vidalayın.

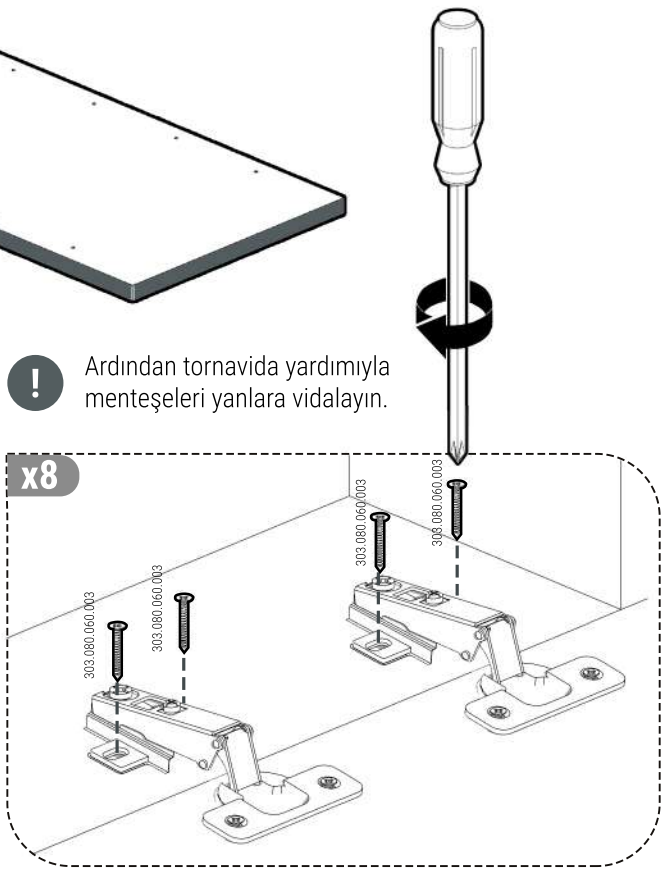

10 Askı aparatlarını yerleştirin ve vidalayın.

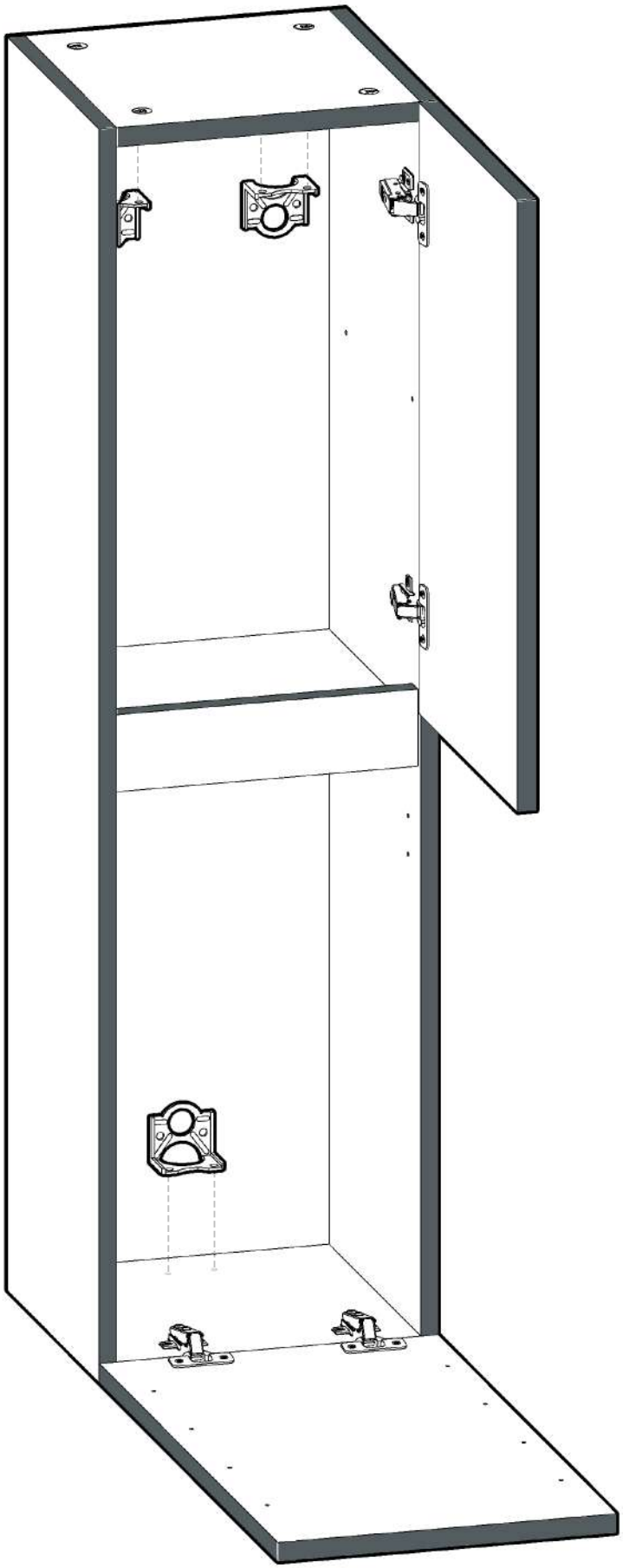

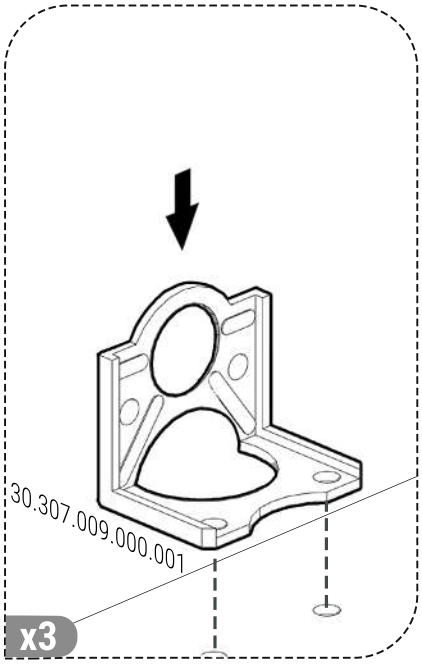

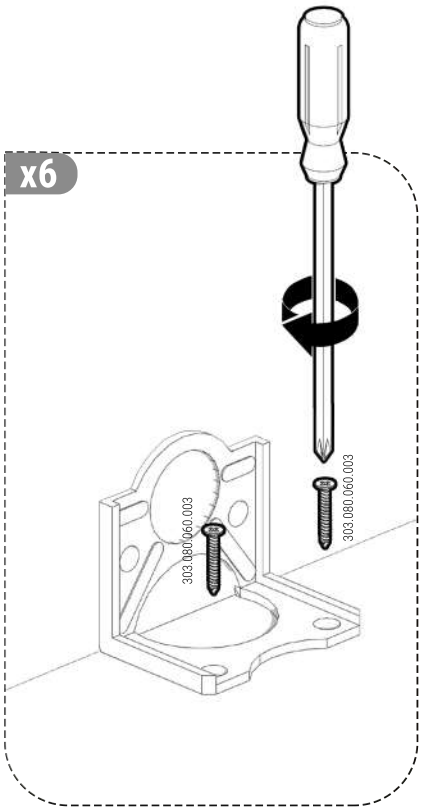

11 **İsteğe bağlı** olarak alt dolaptan 30cm yukarı baz alarak askı aparatlarının olduğu alanda duvara delik açın.Plastik dübeli,deldiğiniz duvar yüzeyine takın. Ardından gösterildiği gibi askı aparatını vidalayarak dolabı sabitleyin.

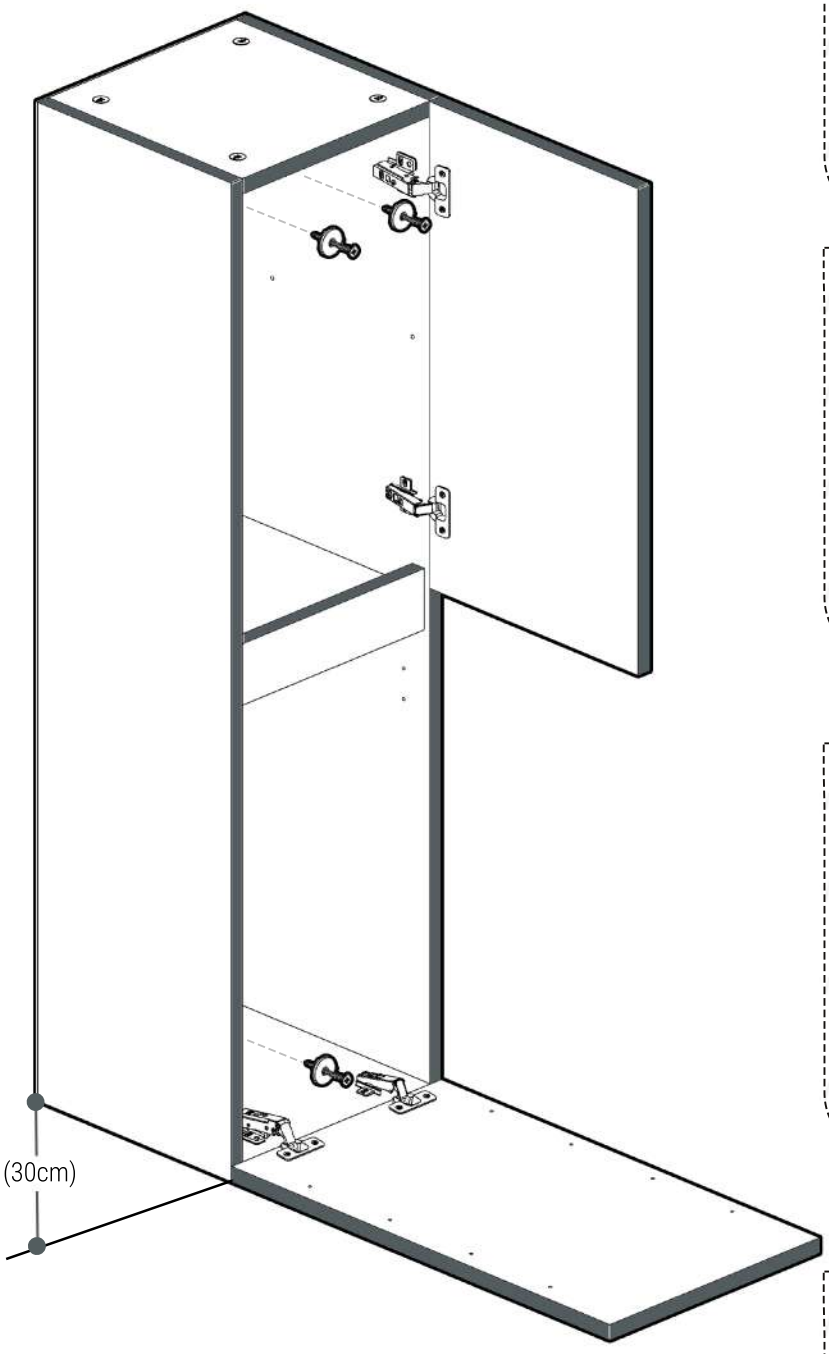

! Askı aparatlarının bulunduğu yerlerden duvarda işaretleme yapınız. İşaretleme yaptığınız noktaların dengede olmasına dikkat ediniz.

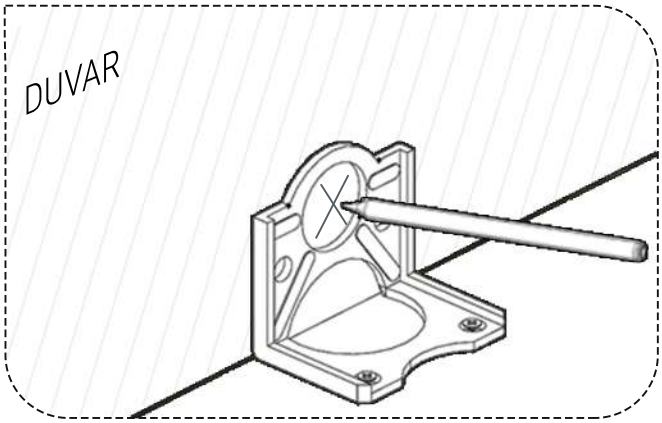

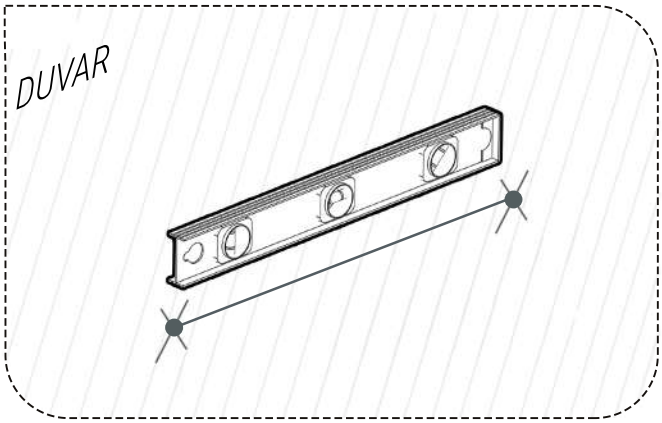

! Matkap ile duvarda delik açınız.

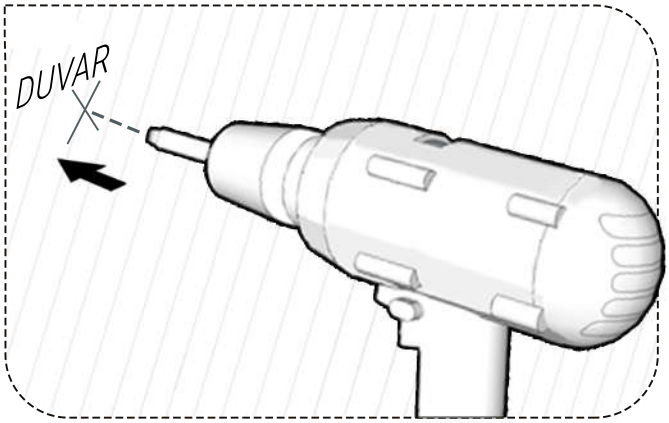

! Dübelleri açtığınız deliklere yerleştiriniz.

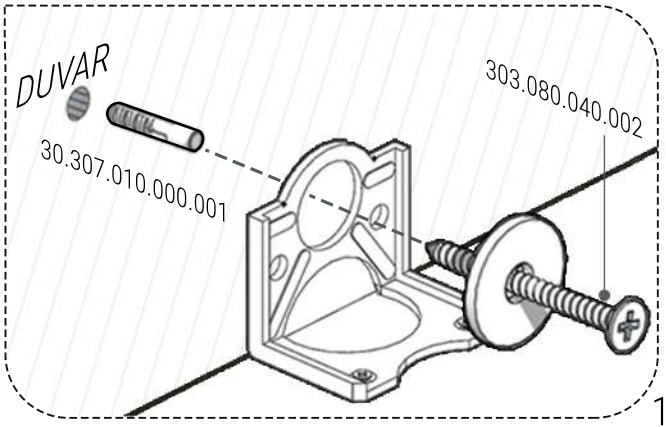

12 Sepet kurulumu için; sepet yan yüzeylerini sepet altlığı ile birleştirin.Boşlukların bulunduğu alanlardan vidalama yapın.

! L/R yazan yüzeylerin dışa doğru bakmasına dikkat ediniz.

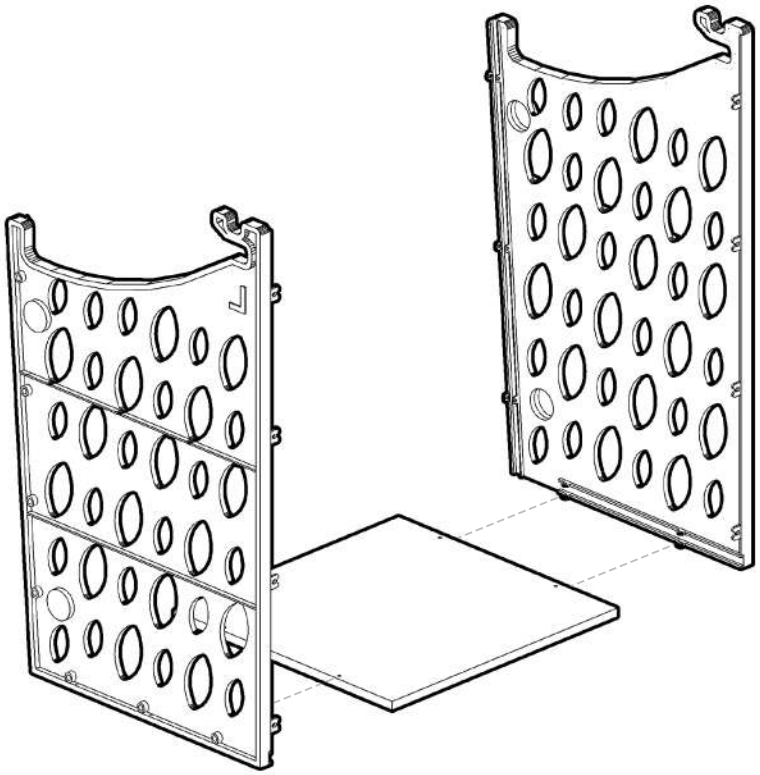

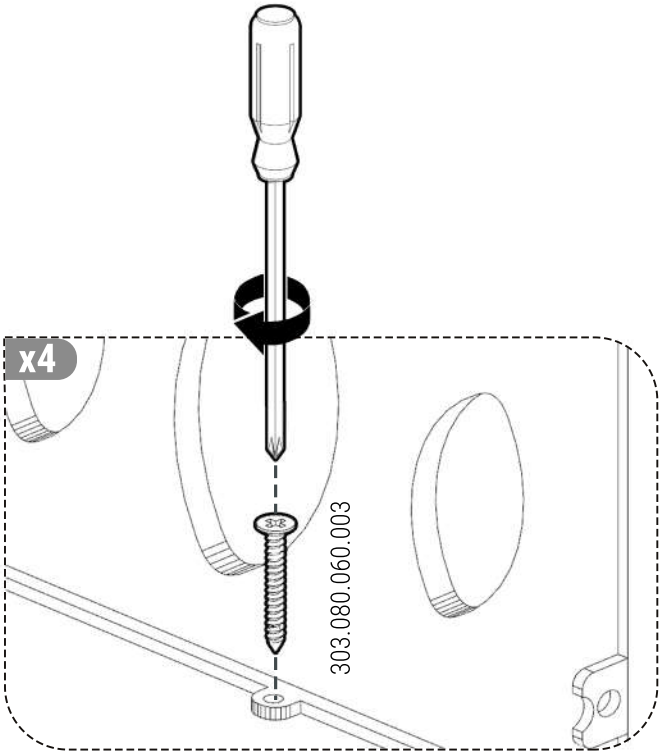

13 Sepet arkalığını sepet ile birleştirin ve vidalama yapın.

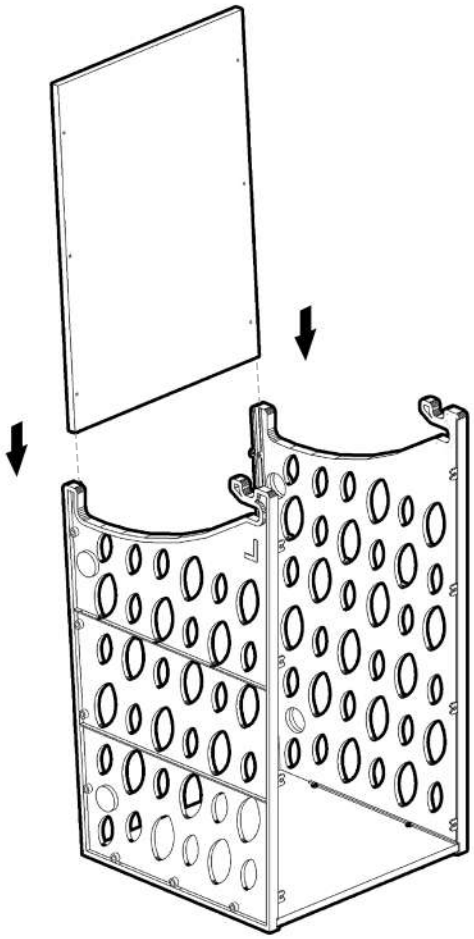

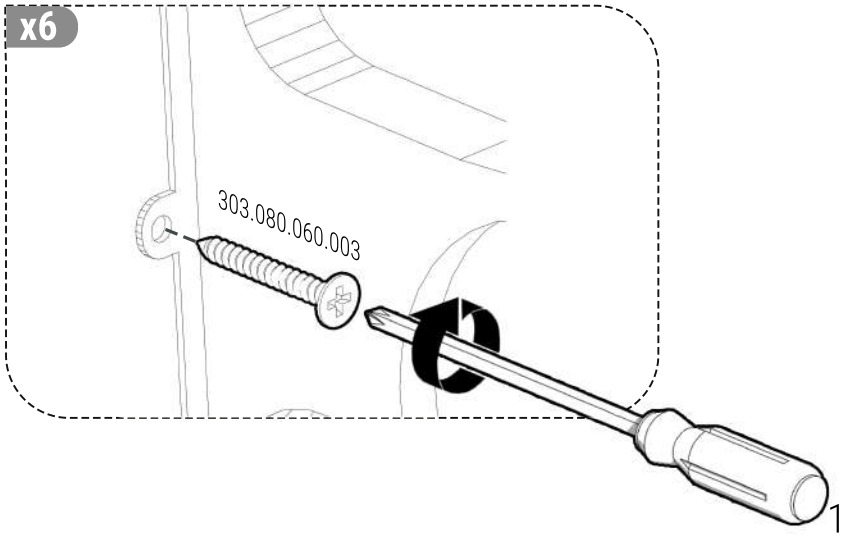

14 Hazırladığınız sepet bölümünü alt kapağa yerleştirin ve vidalayın.

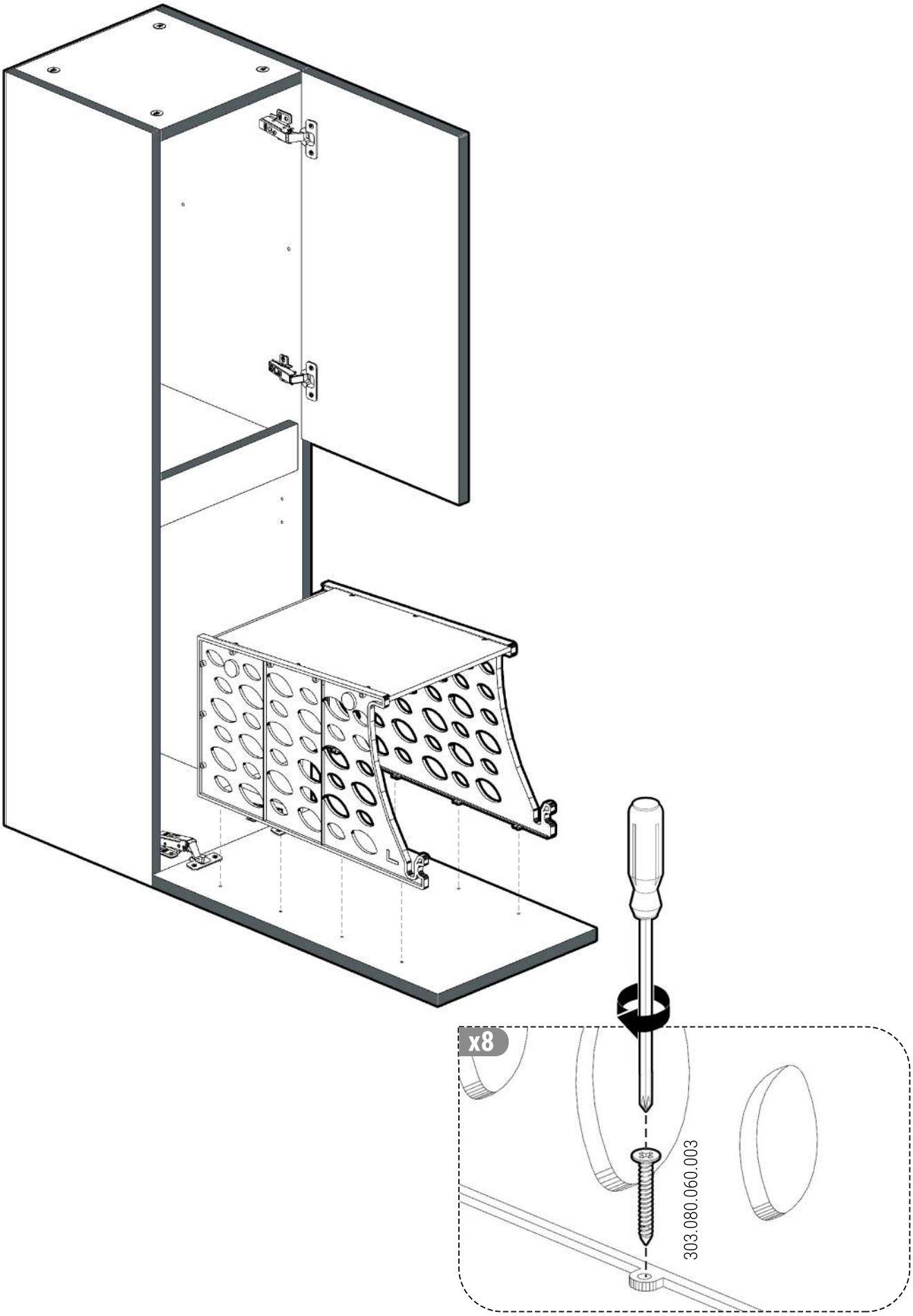

14 Sepet stoperini, yan yüzeylere gösterildiği şekilde yerleştirin ve vidalayın.

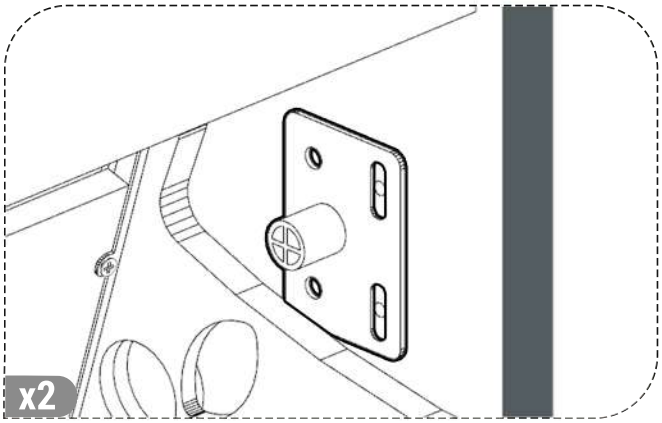

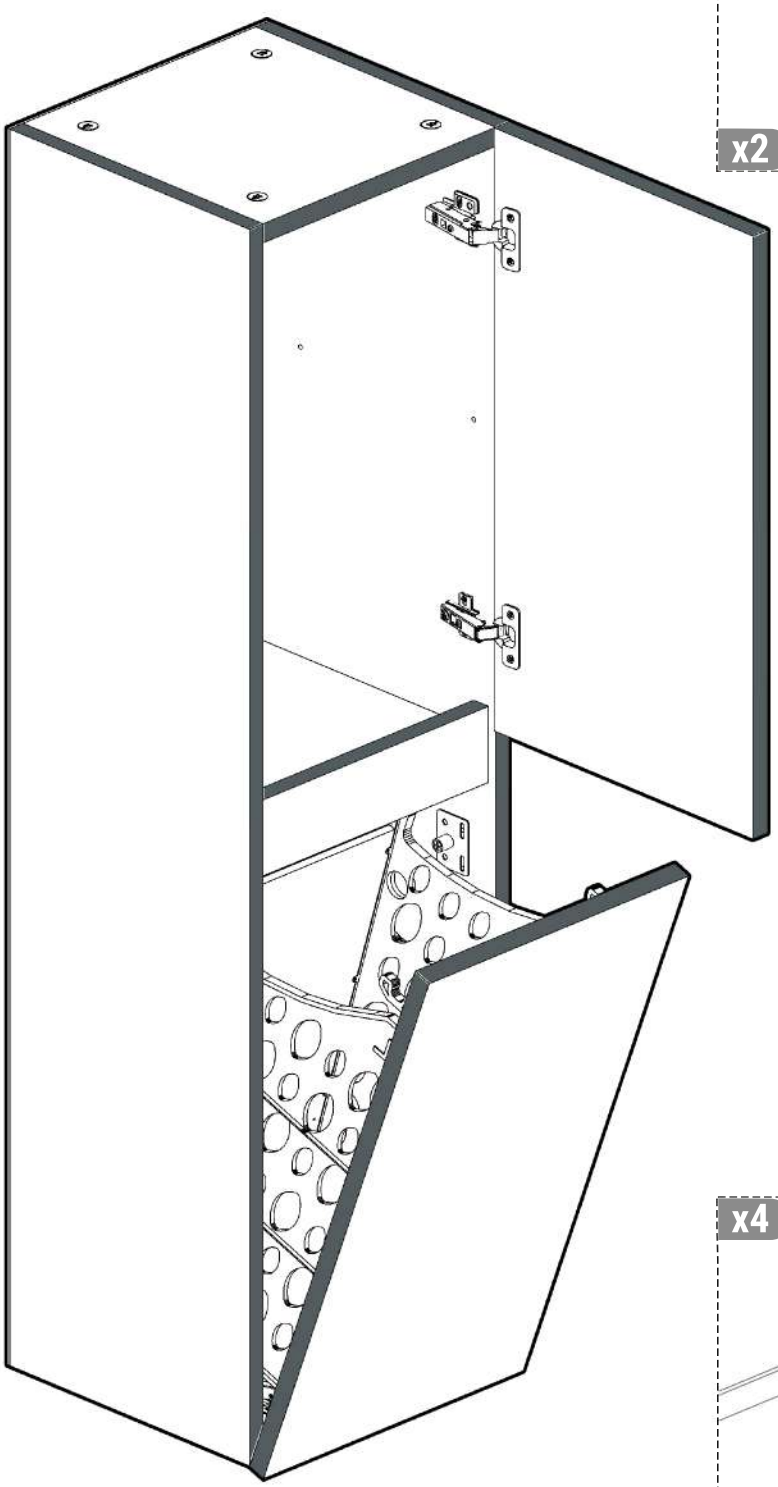

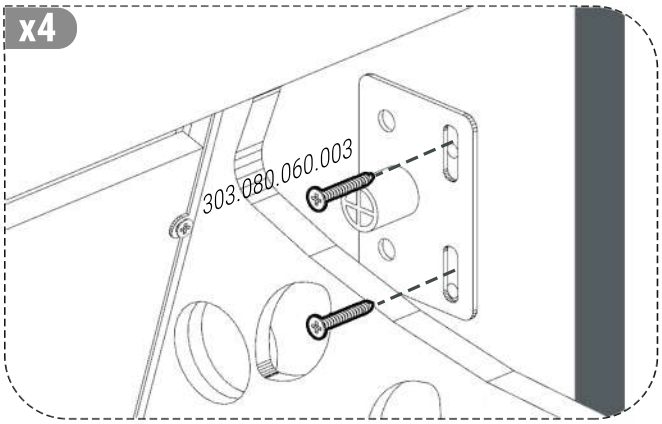
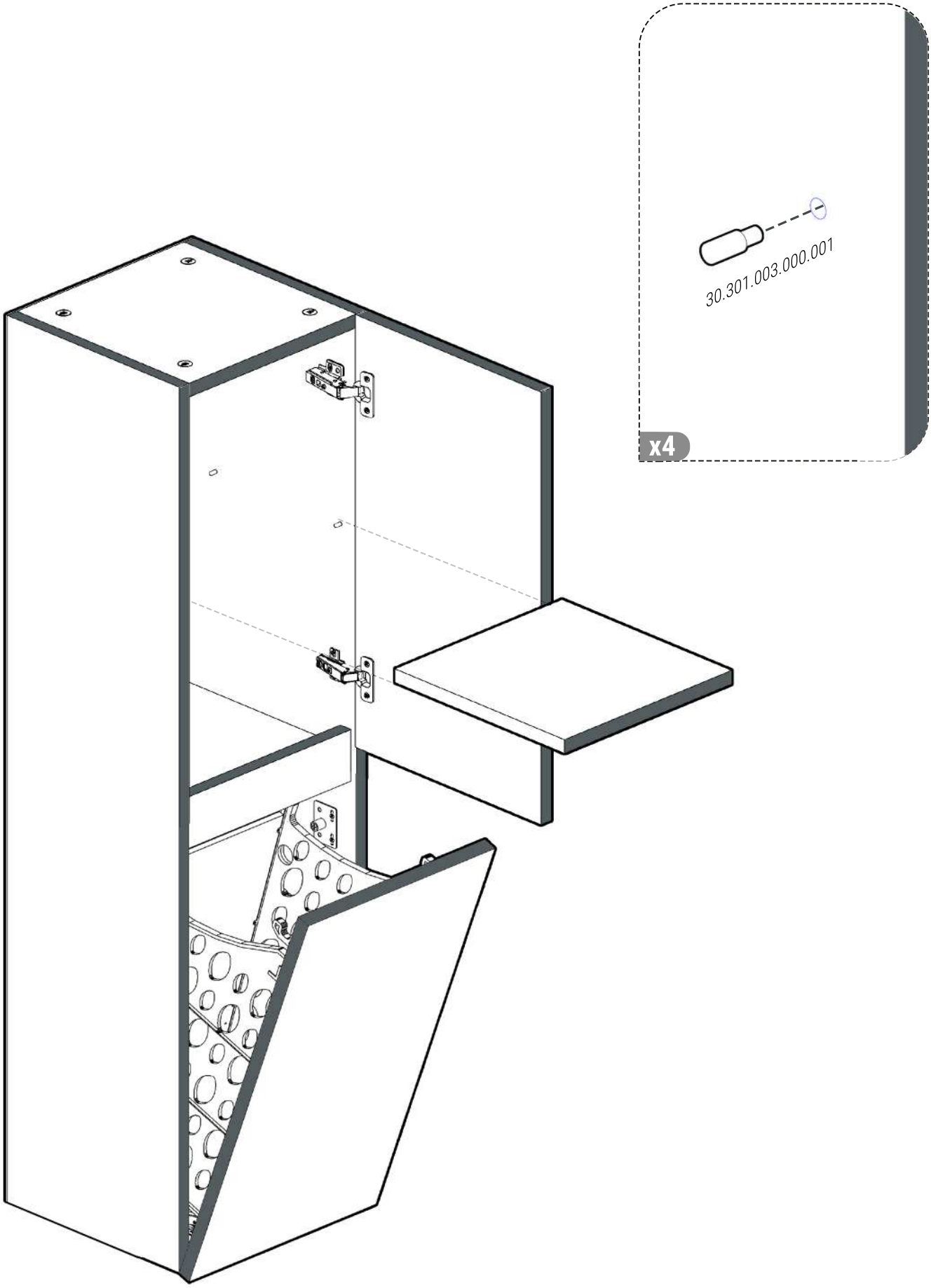
15 Raf pimlerini yerleştirin. Rafı, PVC'li yüzeyi önde kalacak şekilde oturtun ve dolap kurulumunu tamamlayın.